SINGER*

Libretto istruzioni per macchina per cucire SINGER* modelli 7174 e 7184

Copyright © 1982 THE SINGER COMPANY
Diritti riservati in tutto il mondo

* Un marchio di fabbrica di THE SINGER COMPANY

La Compagnia SINGER, *per assicurare alla Clientela un prodotto sempre moderno e attuale nelle prestazioni, si riserva il diritto di apportare, in ogni momento, modifiche alla estetica, alla tecnica ed agli accessori di questa macchina per cucire.*

Gebrauchsanweisung für SINGER* Nähmaschinen Modelle 7174 und 7184

Copyright © 1982 THE SINGER COMPANY
Alle Rechte in der Welt vorbehalten

* Warenzeichen THE SINGER COMPANY

Um zu gewährleisten, daß die Maschine stets den modernsten Nähanwendungen entspricht, behält sich die SINGER *Company das Recht auf Änderungen im Entwurf, in der Gestaltung und im Zubehör vor.*

Instruction Book for the SINGER* Sewing Machines Models 7174 and 7184

Copyright © 1982 THE SINGER COMPANY
All rights reserved throughout the world

* A Trademark of THE SINGER COMPANY

To ensure that you are always provided with the most modern sewing capabilities, THE SINGER COMPANY *reserves the right to change the appearance, design or accessories of this sewing machine when considered necessary.*

ARGOMENTI

1. Impariamo a conoscere la macchina 4
Parti principali 4
Accessori 6

2. Cucire con facilità 8
Scelta e cambio degli accessori 8,10
Scelta dell'ago e del filo 12
Funzionamento della macchina 14
con motore elettrico 14
Il filo della bobina 16
avvolgimento della bobina 16
sistemazione della bobina 18
Come infilare la macchina 20
Come portare sopra il filo della bobina 22

3. Impuntura diritta e cucitura a zig-zag 24
Posizionamento dei selettori 24
Regolazione pressione del piedino 26
Regolazione tensione del filo dell'ago 26
Regolazione lunghezza punto 28
Retromarcia 28
Come eseguire una cucitura 30
Punto passato 32
Rammendo 34
Applicazione delle cerniere 36
Applicazioni 36
Costure per biancheria - Tessuti che sfilacciano 38

4. Punti della macchina 40
Tabella dei punti 40
Cuciture su tessuti elastici 42
Cuciture elastiche 44
Punto invisibile per orli 46
Zig-Zag multiplo 48

5. Occhielli e Bottoni 50
Occhielli in quattro tempi 50,52
Come regolare la densità del punto 52
Bottoni 54

6. Come aver cura della macchina . . . 56,58,60
Funzionamento della macchina a pedale . . . 62

7. Come cucire a braccio libero 64

INHALTSVERZEICHNIS

1. Lernen Sie Ihre Nähmaschine kennen 4
Wichtige Teile 4
Zubehör 6

2. Nähvorbereitungen 8
Auswählen und Wechseln des Zubehörs . 8,10
Auswahl von Nadel und Garn 12
Das Inbetriebsetzen der Maschine 14
mit Motor 14
Der Unterfaden 16
das Aufspulen 16
das Einfädeln der Spulenkapsel 18
Das Einfädeln des Garnes 20
Das Hochziehen des Unterfadens 22

3. Gerade Naht und Zickzacknähe 24
Einstellung der Wähler 24
Einstellung des Nähfußdruckes 26
Einstellung der Oberfadenspannung 26
Einstellung der Stichlänge 28
Rückwärtsnähen 28
Das Nähen einer Naht 30
Raupennähte 32
Stopfen 34
Einnähen von Reißverschlüssen 36
Applikationen 36
Wäschenähte - Zickzack - Kantennähte . . 38

4. Maschinenstichmuster 40
Stichmuster-Übersicht 40
Sticheinstellung nach Stretchstoff-Art . . . 42
Elastische Stretchnähte 44
Blindstichsäume 46
Trikotstich 48

5. Knopflöcher und Knopfannähen 50
Knopflochnähen in vier Stufen 50,52
Veränderung der Stichdichte 52
Knöpfe annähen 54

6. Pflege der Maschine 56,58,60
Das Inbetriebsetzen der Maschine mit Fußbetrieb 62

7. Nähen mit dem Freiarm 64

CONTENTS

1. Getting to Know Your Machine 4
Principal Parts 4
Accessories 7

2. Getting Ready to Sew 9
Choosing and Changing Accessories . . 9,11
Choosing Needle and Thread 13
Operating the Machine 15
with Electric Motor 15
The Bobbin Thread 17
Winding the Bobbin 17
Threading the Bobbin Case 19
Threading the Machine 21
Raising the Bobbin Thread 23

3. Straight and Basic Zig-Zag Stitching . . . 25
Setting Selectors 25
Regulating Presser Foot Pressure 27
Adjusting Needle-Thread Tension 27
Adjusting Stitch Length 29
Reverse Stitching 29
Sewing a Seam 31
Satin Stitching 33
Darning 35
Zipper Insertion 37
Appliqué 37
Lingerie Seams - Zig-Zag Seam Finishes . . 39

4. Machine Stitch Patterns 40
Stitch Pattern Chart 40
Stitching on Stretch Fabrics 43
Elastic stretch 45
Blindstitch Hems 47
Multi Stitch Zig-Zag 49

5. Buttonhole and Buttons 51
Four-Step Buttonholing 51,53
Adjusting Stitch Density 53
Buttons 55

6. Caring for Your Machine 57,59,61
Operating the Machine with Foot Treadle . . 63

7. Free-Arm Sewing 64

Note ——— *Notizen* ——— *Notes*

- Nelle pagine seguenti la scritta:

  ..74, è riferita solo per macchina a base piana Modello 7174

  ..84, è riferita solo per macchina a braccio libero Modello 7184

- Auf den folgenden seiten:

  ..74, bezieht sich nur auf flachbettmaschinen Modell 7174

  ..84, bezieht sich nur auf freiarmmaschinen Modell 7184

- On the following pages:

  ..74, corresponds only to flat-bed machine Model 7174

  ..84, corresponds only to free-arm machine Model 7184

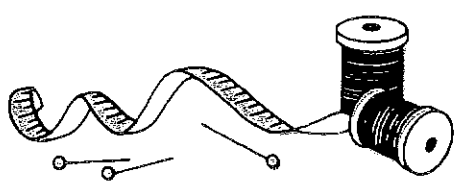

1. Impariamo a conoscere la macchina

1. Lernen Sie ihre Nähmaschine kennen

1. Getting to Know Your Machine

Parti principali

1. Tendifilo aspatoio
2. Leva tendifilo
3. Regolatore pressione del piedino
4. Regolatore tensione
5. Luce controllo cucitura
6. Leva alza piedino
7. Tagliafilo
8. Vite morsetto ago
9. Guidafilo
10. Piedino di pressione
11. Bobina trasparente
12. Placca ago
13. Trasportatore
14. Fermo cassa bobina
15. Placca scorrevole
16. Collegamenti elettrici e reostato
17. Interruttore motore e luce
18. Selettore lunghezza punto ed occhiellatore
19. Bottone retromarcia e Bilanciamento punto
20. Selettore ampiezza punto
21. Selettore punti
22. Aspatoio
23. Manopola disinnesto volantino
24. Volantino
25. Portarocchetto telescopico e feltrino
26. Maniglia
27. Selettore posizione ago

con Modello 7184

28. Allungabase

Wichtige Teile

1. Spulervorspannung
2. Fadengeber
3. Nähfußdruckwähler
4. Oberfadenspannungswähler
5. Licht
6. Nähfußlüfter
7. Fadenabscheider
8. Nadelklammer
9. Fadenführer
10. Nähfuß
11. Klarsichtspule
12. Stichplatte
13. Transporter
14. Klarsichtspule
15. Schieber
16. Anlasser mit Kabel und Steckern
17. Sicherheitsschalter für Motor und Licht
18. Stichlängen und Knopfloch wähler
19. Rückwärtsstich und Stichausgleichwähler
20. Stichbreitenwähler
21. Stichmusterwähler
22. Spulerspindel
23. Handradauslöseschraube
24. Handrad
25. Ausziehbarer Garnrollenstift und Filscheibe
26. Tragegriff
27. Stichlagenwähler

mit Modell 7184

28. Anschiebetisch

Principal parts

1. Bobbin Winder Tension Disc
2. Take-up Lever
3. Pressure Dial
4. Needle Thread Tension Dial
5. Light
6. Presser Foot Lifter
7. Thread Cutter
8. Needle Clamp
9. Thread Guides
10. Presser Foot
11. Transparent Bobbin
12. Needle Plate
13. Feed
14. Bobbin Case Holder
15. Slide Plate
16. Electrical Connections and Speed Controller
17. Power and Light Switch
18. Stich Length Selector and Buttonhole Dial
19. Reverse Stitch Button and Stitch Balance Dial
20. Stitch Width Selector
21. Pattern Selector
22. Bobbin Winder Spindle
23. Hand Wheel Knob
24. Hand Wheel
25. Telescopic Spool Pin and Felt
26. Carrying Handle
27. Needle Position Selector

with model 7184

28. Extension Bed

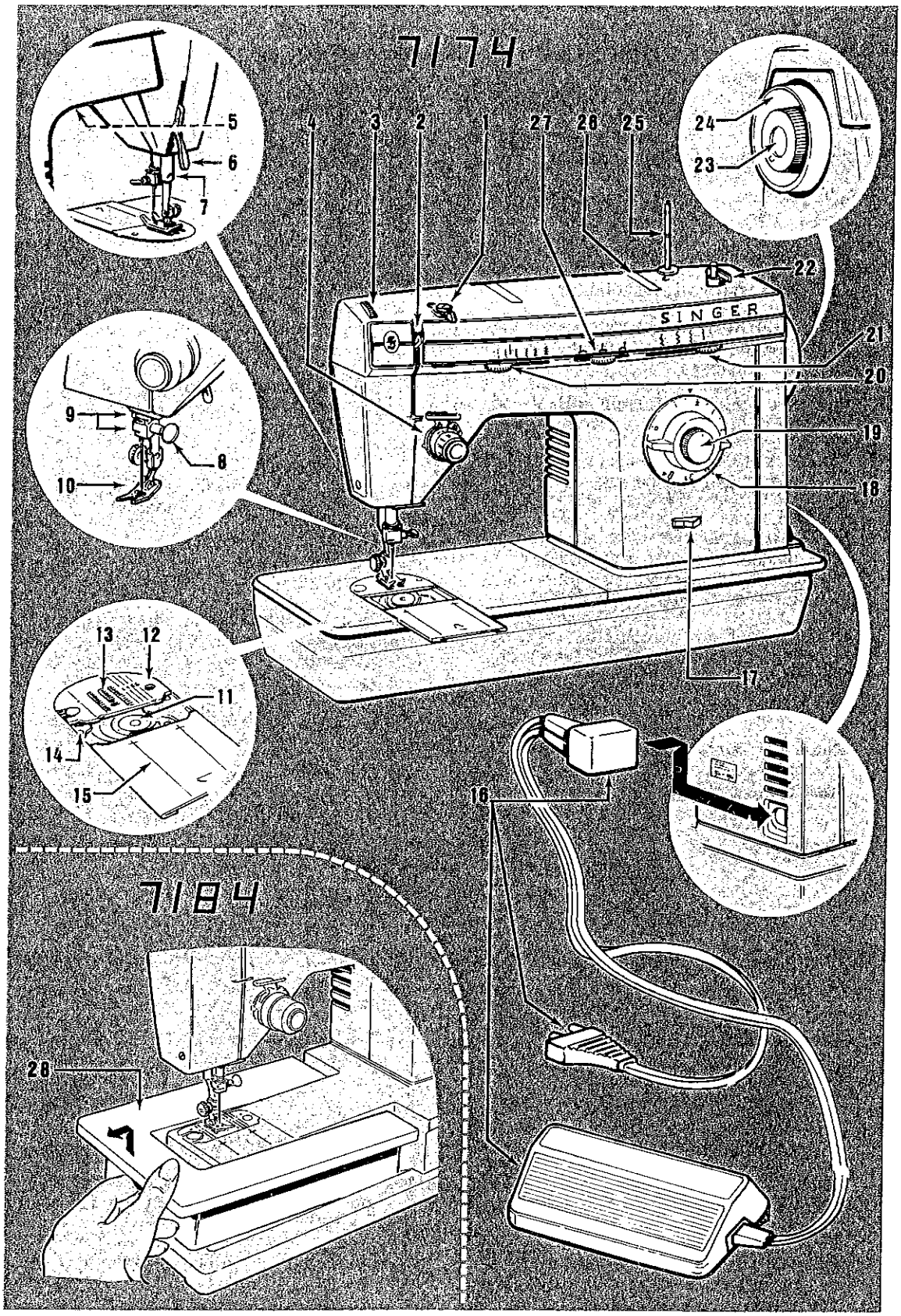
7174
SINGER
1
2
3
4
5
6
7
8
9
10
11
12
13
14
15
16
17
18
19
20
21
22
23
24
25
26
27
7184
28

Accessori

Gli accessori che vengono forniti con la macchina sono stati creati ed elaborati per rendere agevoli e perfetti tutti i lavori di cucito.

1. **Bobine trasparenti** (n. 172336)
2. **Aghi**
   - Cat. 2020, per eseguire cuciture in genere.
   - Cat. 2045, per cuciture su tessuti di maglia, elastici ed elasticizzati.
3. **Piedino per occhielli**, serve per eseguire in quattro tempi occhielli con travette di qualsiasi lunghezza.
4. **Piedino di pressione speciale.** Usato per tutti i tipi di cuciture decorative a zig-zag.
5. **Piedino per cerniere lampo**, si usa per applicare le cerniere ed eseguire cordonature.
6. **Piedino di pressione normale**, montato sulla macchina, si usa per tutti i tipi di cuciture di utilità pratica sia diritte che a zig-zag.
7. **Prolunga per portarocchetto**, usata per rocchetti o spolette di grosse dimensioni.
8. **Feltrino**, per facilitare lo svolgimento del filo in modo uniforme.
9. **Guida per punto invisibile**, si usa con il piedino di pressione normale e serve per posizionare e guidare l'orlo.

con Modello . . 74

10a. **Placca ago normale**, montata sulla macchina, si usa con tutti i piedini di pressione.

11a. **Molletta solleva placca d'ago**, per attaccare i bottoni ed eseguire lavori a movimento libero.

con Modello . . 84

10b. **Placca ago normale**, montata sulla macchina, si usa con tutti i piedini di pressione.

11b. **Copri trasportatore a scatto**, per attaccare i bottoni ed eseguire lavori a movimento libero.

Zubehör

Das Ihrer Nähmaschine beigefügte Zubehör dient dazu, viele verschiedene Näharbeiten leicht auszuführen.

1. **Klarsichtspulen** (Nr. 172336).
2. **Nadeln**
   - Typ 2020, die Nadel, die mit Ihrer Maschine geliefert wird, ist eine Universalnadel für die verschiedensten Näharbeiten.
   - Typ 2045 ist geeignet für das Nähen von Synthetiks, Stretchgeweben und elastischen Stoffen.
3. **Knopflochfuß** wird gebraucht für die Fertigung von Knopflöchern und deren Verriegelung in leichten und mittleren Stoffarten.
4. **Universal-Nähfuß** für alle Arten von dekorativen Zickzack-Nähten.
5. **Reißverschlußfuß** für das Einsetzen von Reißverschlüssen und für Kantenstepparbeiten.
6. **Zickzack-Nähfuß**, mit Ihrer Nähmaschine geliefert, wird gebraucht für alle normalen Näharbeiten, entweder gerade oder Zickzack-Nähte.
7. **Garnrollenstift-Verlängerung** für große Garnrollen.
8. **Filz** zum weichen Abspulen.
9. **Blindstichführung** ermöglicht mit dem Zickzackfuß eine genaue Kontrolle beim Nähen von Blindstichsäumen.

mit Modell . . 74

10a. **Die Zickzackstichplatte** an Ihrer Maschine kann mit allen Nähfüßen verwendet werden.

11a. **Stichplattensteg** für Knopfannähen und Freihandarbeiten.

mit Modell . . 84

10b. **Die Zickzackstichplatte** an Ihrer Maschine kann mit allen Nähfüßen verwendet werden.

11b. **Einrastbare Transporteurabdeckplatte** für Knöpfe annähen und Frei-Hand Arbeiten.

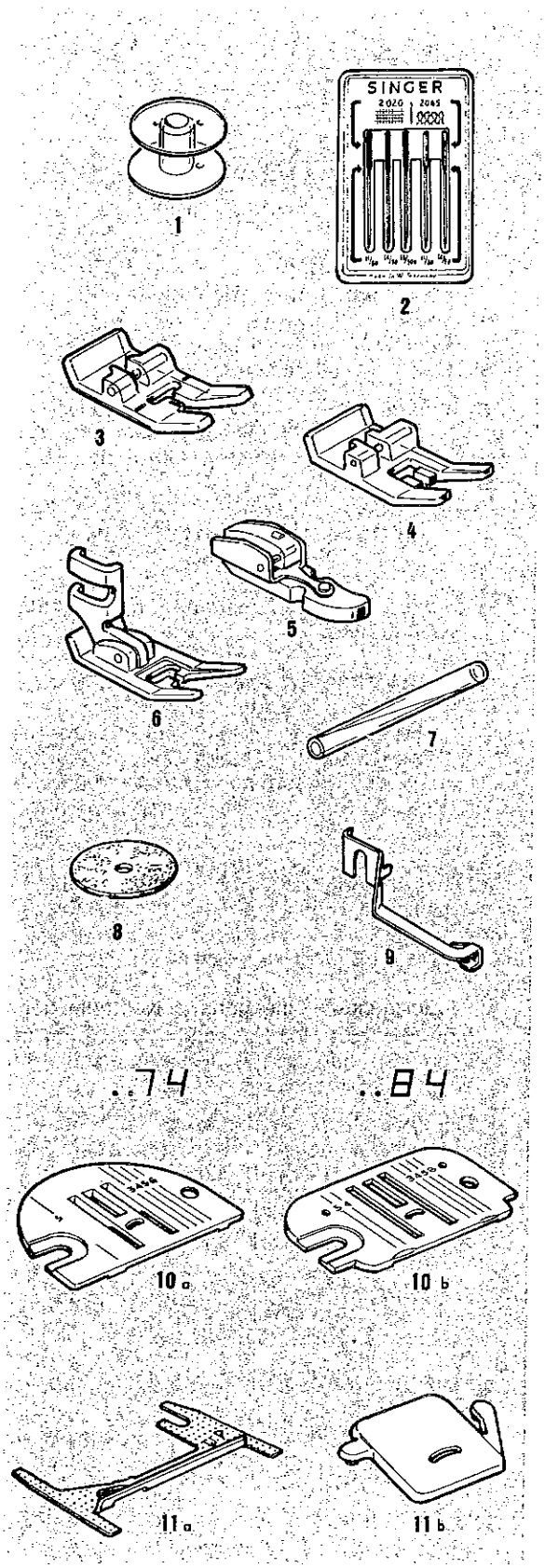

Accessories

The accessories that come withy our sewing machine are designed to help you do many kinds of sewing easily.

1. **Transparent Bobbins** (No. 172336).
2. **Needles**
   - Style 2020 in your machine when delivered is for general sewing.
   - Style 2045 is used for sewing knits, stretch fabrics and elastic.
3. **Buttonhole Foot** is used to make bar tack buttonholes of any length in four steps.
4. **Special Purpose Foot.** Used for all kinds of decorative zig-zag stitching.
5. **Zipper Foot** for inserting zippers and stitching corded seams.
6. **General Purpose Foot** on your machine when delivered, is used for all utility sewing, with either straight or zig-zag stitching.
7. **Spool Pin Extension** used for tubes of thread.
8. **Felt** to help thread unwind smoothty.
9. **Blindstitch Hem Guide.** Use this with the general purpose foot to position and guide the hem.

with model . .74

10a. **General Purpose Needle Plate** on your machine when delivered is used with all presser feet.

11a. **Needle Plate Raising Shim** for button sewing and free-motion work.

with model . . 84

10b. **General Purpose Needle Plate** on your machine when delivered is used with all presser feet.

11b. **Snap-in Feed Cover** for button sewing and free-motion work.

2. Cucire con facilità

2. Nähvorbereitungen

2. Getting Ready to Sew

SOSTITUZIONE DEI PIEDINI DI PRESSIONE

I piedini di pressione a scatto, forniti con la macchina, vengono agganciati e sganciati dal proprio gambo, mediante uno scatto.

Portare l'ago nella sua posizione più alta ruotando il volantino *verso sè stessi*. Alzare il piedino di pressione.

Come togliere e rimettere il piedino di pressione

1a. Spingere verso l'alto, il più possibile, la parte anteriore del piedino.

1b. Farlo scattare verso il basso per toglierlo.

2. Centrare il nuovo piedino sotto il gambo **A** ed *abbassare la leva di pressione* del piedino in modo che il gambo si adatti sopra il pernetto del piedino.

3. Premere con *decisione* sulla vite del piedino finchè questo non scatti in posizione.

CAMBIO DELL'AGO

- Sollevare l'ago nella posizione più alta girando, a mano, il volantino *verso sè stessi*. Allentare la vite del morsetto **B** e togliere l'ago.
- Inserire il nuovo ago nel morsetto **C** che accoglierà l'ago soltanto se inserito nel modo esatto, cioè con la parte piatta rivolta posteriormente. Spingere l'ago verso l'alto fino in fondo.
- Serrare la vite del morsetto.

COME MONTARE LA GUIDA PER IL PUNTO INVISIBILE

- Alzare il piedino di pressione, allentare la vite del piedino con una monetina e far scorrere la guida per il punto invisibile tra la vite ed il gambo del piedino di pressione normale.
- Accertarsi che la guida non tocchi la placca scorrevole o la punta del piedino.
- Stringere la vite con una monetina.

DAS AUSWECHSELN VON NÄHFÜSSEN Einrastbare Nähfüße

Der Nähfuß, der sich an Ihrer Maschine befindet, ist in dem Nähfußschaft einrastbar.

Bringen Sie die Nadel und den Fadengeberhebel in die höchste Stellung, indem Sie das Handrad *auf sich zu drehen*. Nähfuß hochstellen.

Entfernen und Wiedereinsetzen des Nähfußes

1a. Nähfuß vorne soweit wie möglich nach oben drücken.

1b. Dann löst er sich aus dem Schaft.

2. Legen Sie den neuen Nähfuß unter die Öffnung des Schaftes **A**, und senken Sie dann den Schaft mit Hilfe des Lüfterhebels.

3. Zuletzt die Schraube des Nähfußes nach unten drücken bis der Fuß richtig einrastet.

DAS AUSWECHSELN DER NADEL

- Nadel in die höchste Stellung bringen, indem Sie das Handrad *auf sich zu drehen*. Lösen Sie dann die Nadelklammerschraube **B**, und entfernen Sie die Nadel.
- Die neue Nadel wird in die Nadelklammer **C** soweit wie möglich hineingeschoben, und zwar mit der flachen Seite nach hinten.
- Zum Schluß Nadelklammerschraube wieder festziehen.

BEFESTIGEN DER BLINDSTICHFÜHRUNG

- Nähfuß anheben und die Schraube am Nähfuß lösen.
  Dann die Blindstichführung zwischen die Schraube und den Schaft des Zickzacknähfußes schieben.
- Vergewissern Sie sich, daß der Nähfuß frei zu bewegen ist. Die Schraube mit einer Münze wieder anziehen.

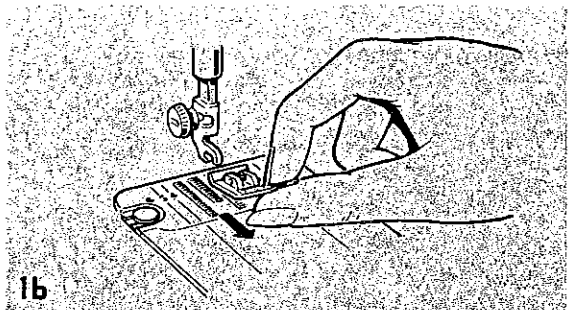

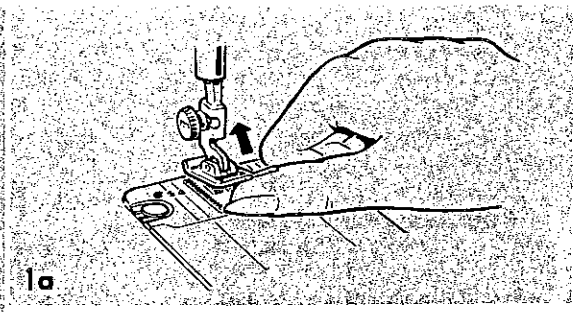

CHANGING PRESSER FEET
Snap-on Presser Feet

The presser feet furnished with your machine snap on and off a common shank.

Raise needle to highest position by turning the hand wheel *toward you*. Raise presser foot.

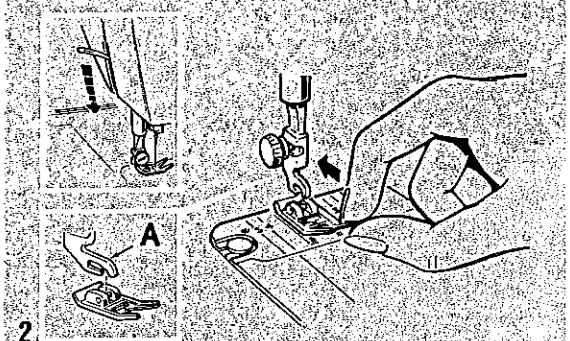

To Remove and Replace Foot

1a. Press toe of presser foot upward as far as it will go.

1b. Then snap down to remove.

2. Centre the new presser foot under the shank **A** and *lower the presser foot lifter* so that the shank fits the presser foot pin.

3. Press presser foot screw down *firmly* until foot snaps into place.

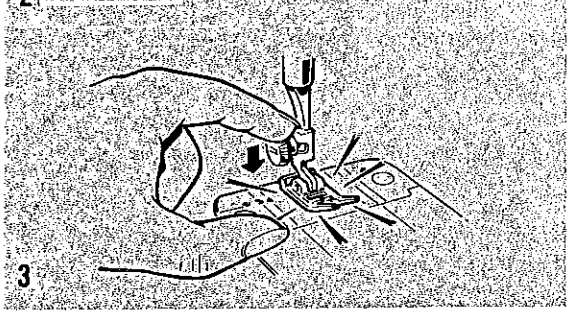

CHANGING THE NEEDLE

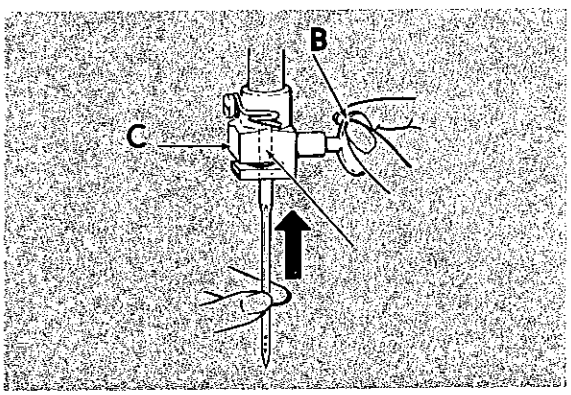

- Raise needle to its highest point by turning the hand wheel *toward you*. Loosen needle clamp screw **B** and remove the needle.
- Insert new needle up into clamp **C** as far as it will go. with the flat side of the needle to the back.
- Tighten needle clamp screw.

ATTACHING BLINDSTITCH HEM GUIDE

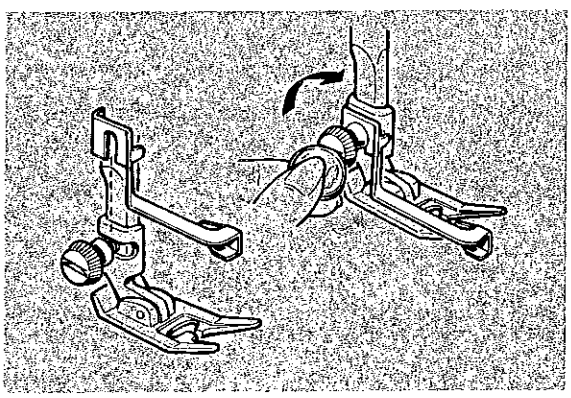

- Raise presser foot, loosen presser foot screw with a coin and slip blindstitch hem guide between screw and shank of the general purpose foot.
- Be sure underside of the guide clears the slide plate and front of foot.
- Tighten screw with a coin.

COME TOGLIERE E RIMETTERE LA PLACCA AGO

- Alzare il piedino di pressione
- Portare l'ago nella sua posizione più alta
- Aprire la placca scorrevole. Inserire il pollice sotto il lato destro della placca d'ago, sollevarla e sfilarla facendola scorrere verso destra.
- Per rimettere la placca d'ago, sistemarla sotto il bottone di fermo **A**, spingerla leggermente verso sinistra e premere verso il basso fino a che non si sia inserita con un lieve scatto.

ENTFERNEN UND WIEDEREINSETZEN DER STICHPLATTE

- Nähfuß anheben.
- Nadel und Fadengeberhebel durch Drehen des Handrades in die höchste Stellung bringen.
- Schieber öffnen. Legen Sie den Daumen unter die rechte Seite der Stichplatte, heben Sie sie hoch und ziehen sie nach rechts heraus.
- Stichplatte wieder einsetzen unter den Befestigungsstift **A**, leicht nach links schieben und herunterdrücken bis die Platte einrastet.

MOLLETTA SOLLEVA PLACCA AGO (con modello . . 74)

1. **Per inserirla**, aprire la placca scorrevole, mettere la molletta sulle guide laterali, quindi chiudere la placca scorrevole come illustrato.
   - La molletta si inserirà sotto la placca d'ago che si solleverà al di sopra del trasportatore.
2. **Per toglierla**, aprire la placca scorrevole e tirare la molletta verso sè stessi

STICHPLATTENSTEG (mit Modell . . 74)

1. **Um den Steg einzusetzen,** öffnen Sie den Schieber, schieben den Steg in die Gleitbahn ein und schließen den Schieber wie veranschaulicht.
   - Der Steg wird dann in die richtige Lage unter der Stichplatte gleiten, die über den Transporteur angehoben wird.
2. **Um den Steg zu entfernen**, den Schieber öffnen und den Steg in der Gleitbahn nach vorne ziehen.

COME APPLICARE LA PLACCA COPRI TRASPORTATORE A SCATTO (con modello . . 84)

- Alzare il piedino di pressione
- Portare l'ago nella sua posizione più alta ruotando il volantino *verso se stessi.* Aprire la placca scorrevole.
- Far scorrere la placca copri trasportatore nella direzione opposta all'operatore portandola sopra la placca d'ago finchè i punti **B** e **C** non si trovino direttamente posizionati sopra i fori della placca d'ago come illustrato. Far scattare in posizione il punto **B**. Quindi spingere il punto **C** verso la placca scorrevole. Per togliere il copri trasportatore, aprire la placca scorrevole quindi sollevare semplicemente il bordo del copri trasportatore ed estrarlo.

ANBRINGEN DER EINRASTBAREN TRANSPORTEURABDECKPLATTE (mit Modell . . 84)

- Heben Sie den Nähfuß an, und setzen Sie die Zickzackstichplatte ein.
- Bringen Sie die Nadel in die höchste Stellung, indem Sie das Handrad *zu sich hin drehen.* Schieber öffnen.
- Schieben Sie die Transporteurabdeckplatte über die Stichplatte, bis die Punkte **B** und **C** genau über den Löchern der Stichplatte liegen - siehe Abbildung.
  Punkt **B** einrasten. Dann Transporteurabdeckplatte den Schieber öffnen und die vordere Ecke der Abdeckplatte einfach hochheben.

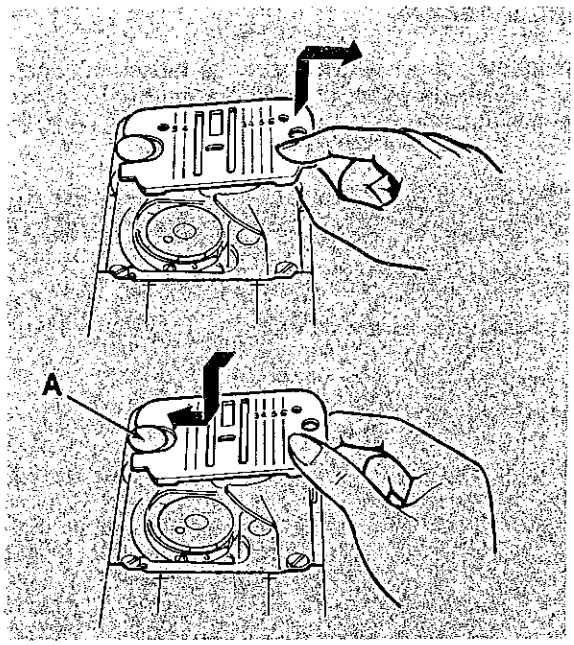

REMOVING AND REPLACING NEEDLE PLATE

- Raise presser foot
- Raise needle to highest position.
- Open slide plate. Place thumb under right side of needle plate, lift it up and withdraw it to right.
- Replace needle plate under clamping pin **A**, push it gently to the left and press down until it snaps into place.

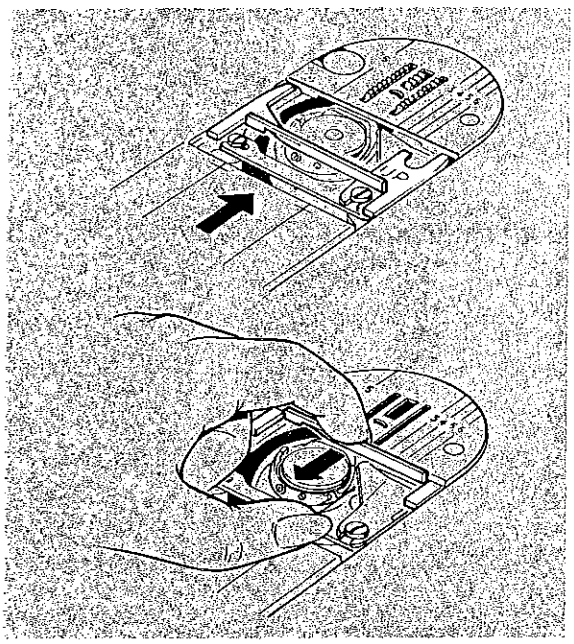

NEEDLE PLATE RAISING SHIM (with model . .74)

1. **To insert,** open the slide plate, place the raising shim in the slideway and close the slide plate as shown.
- The raising shim will slide into place under the needle plate, raising it above the feed.
2. **To remove,** open the slide plate and pull the raising shim forward in the slideway.

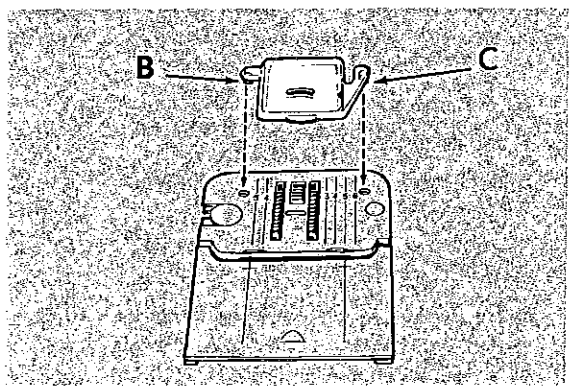

ATTACHING SNAP-IN FEED COVER (with model . .84)

- Raise presser foot.
- Raise needle to highest position by turning hand wheel *toward you.* Open slide plate.
- Slide snap-in feed cover away from you over needle plate until points **B** and **C** are positioned directly over holes in needle plate as illustrated. Snap in point **B.** Then push point **C** in toward point **B** until it snaps into place. Close slide plate. To remove, open slide plate then simply lift up front edge of feed cover.

Scelta dell'ago e del filo

La scelta dell'ago e del filo dipende dal tipo di tessuto sul quale si deve cucire. La tabella qui riportata è una pratica guida per effettuare tale scelta. Consultarla prima di iniziare a cucire. Si raccomanda di usare lo stesso tipo e misura di filato sia nell'ago che nella bobina. Per ottenere i migliori risultati usare sempre un ago SINGER nuovo.

Tessuti	Filato	Ago	
		Catalogo	Misura
Delicati - tulle, chiffon, pizzo fine, organza	Cotone mercerizzato fine Filo sintetico fine	Catalogo 2020	9
Leggeri - batista, organdis, jersey, voile, taffetà, crespo, velluto chiffon, tessuti di plastica	Cotone mercerizzato n. 50 - Seta Filo sintetico fine	Catalogo 2020	11
Medio peso - percalle, piquet, lino, chintz, faille, rasatello, velluto a coste leggero, velluto, maglieria, tessuti pelosi, tessuti vinilici	Cotone mercerizzato n. 50 Cotone n. 60 Filo sintetico - Seta	Catalogo 2020	14
Medio pesanti - gabardine, tweed, tessuti per soprabiti, canapa, tessuti da arredamento, vinilici, tessuti pelosi	Filato grosso mercerizzato - Filo di cotone dal n. 40 al n. 60 - Filo sintetico	Catalogo 2020	16
Pesanti - tessuti per cappotti, per tendaggi, tela olona	Filato grosso mercer. - Filo di cotone dal n. 20 al n. 40 - Filo sintetico	Catalogo 2020	18
Di qualsiasi peso - impunture decorative	Seta per occhielli ☆	Catalogo 2020	16 o 18
Tessuti di maglia sintetici ed elastici - doppia maglia in poliestere, maglieria di nylon, jersey, maglia cire, velluto panne, tessuti con rinforzo	Cotone mercerizzato n. 50 - Seta Filo sintetico	Catalogo 2045 (con striscia giallo)	14
Pelle - Camoscio, capretto, pelli foderate	Cotone mercerizzato n. 50 - Seta Filo sintetico	Catalogo 2032	11 14 16

☆ Da usare con cotone mercerizzato n. 50 o seta nella bobina.

Auswahl von Nadel und Garn

Die Auswahl der Nadel und des Nähgarnes richtet sich nach dem Stoff. Für die Wahl der richtigen Nadel und des passenden Fadens gibt Ihnen die nachstehende Tabelle praktische Hinweise. Ziehen Sie die Tabelle vor dem Beginn der Näharbeit zu Rate. Achten Sie darauf, daß Sie gleiches Garn als Ober-und Unterfaden verwenden. Mit einer neuen Singer Nadel werden Sie die besten Ergebnisse erzielen.

Stoffart	Garn	Nadel	
		Klasse	Stärke
Sehr dünnes Material - Tüll, Chiffon, feine Seide, Organdy	Feines, merzerisiertes Garn, feiner synthetischer Faden	Katalog 2020	9
Leichtes Material - Batist, Organdy, Jersey, Seidentrikot, Taft, leichter, leichte synthetische Stoffe	Merzerisiertes Garn Stärke 50, Seide feiner synthetischer Faden	Katalog 2020	11
Mittleres Material - Baumwollstoff, Leinen, Kattun, Satin, Chintz, Samt, gewirkte Stoffe, Vinyl, langflorige Gewebe	Merzerisiertes Garn Stärke 50, Obergarn Stärke 60, Seide synthetischer Faden	Katalog 2020	14
Mittelschweres Material - Gaberdine, Tweed, Segeltuch, Mantelstoffe, Dekorationsstoffe	Starkes merzerisieertes Garn, Obergarn Stärke 40-60, synthetischer Faden	Katalog 2020	16
Schweres Material - Mantelstoffe, Köper, Möbelstoffe, Segeltuch	Starkes merzerisiertes Garn, Obergarn Stärke 24-40, synthetischer Faden	Katalog 2020	18
Mittleres bis schwares Material - Ziersteppnähte	Knopflochtwist ☆	Katalog 2020	18
Synthetische, gewirkte Stoffe - Nylontrikot, Jersey, Pannesamt, Cire, Vistram	Synthetischer Faden, Merzerisiertes Garn Stärke 50, Seide	Katalog 2020 (Rundspitze, Gelbring)	14
Leder - Ziegenleder, Lammleder, Lederfutter	Merzerisiertes Garn Stärke 50, synthetischer Faden, Seide	Katalog 2032	11 14 16

☆ Merzerisiertes Garn Stärke 50 oder Seide in der Spule verwenden.

Choosing needle and thread

The needle thread you choose will depend upon the fabric being stitched. The table below is a practical guide to needle and thread selection. Refer to it before starting to sew. Be sure to use the same size and type of thread in both needle and bobbin. For best results use a new SINGER needle.

Fabric	Thread	Needles	
		Type	Size
Delicate - tulle, chiffon, fine lace, organza	Fine mercerized cotton Fine synthetic thread	Style 2020	9
Lightweight - batiste, organdy, jersey, voile, taffeta, crepe, chiffon velvet, plastic film	50 mercerized cotton - silk Fine synthetic thread	Style 2020	11
Medium Weight - gingham, percale, pique, linen, chintz, faille, satin, fine corduroy, velvet, suitings, knits, deep-pile fabrics, vinyl	50 mercerized cotton - 60 cotton Synthetic thread	Style 2020	14
Medium Heavy - gabardine, tweed, sailcloth, denim, coatings, drapery, vinyl, deep-pile fabrics	Heavy-duty mercerized cotton 40 to 60 cotton - Synthetic thread	Style 2020	16
Heavy - overcoatings, dungaree, upholstery fabrics, canvas	Heavy-duty mercerized cotton 24 to 40 cotton - Synthetic thread	Style 2020	18
All Weights - decorative topstitching	Buttonhole twist ☆	Style 2020	16 or 18
Synthetic Knits and Stretch Fabrics - polyester doubleknit, nylon tricot, jersey, cire, panne velvet, bonded fabrics, raschel	Synthetic thread - 50 mercerized cotton - Silk	Style 2045 Ball Point *(Yellow Band*)*	14
Leather - suede, kidskin, lined leathers	50 mercerized cotton Synthetic thread - Silk	Style 2032	11 14 16

☆ Use with 50 mercerized cotton or silk in bobbin.

FUNZIONAMENTO DELLA MACCHINA

con motore elettrico e reostato

Funzionamento della macchina

- Prima di eseguire il collegamento elettrico della macchina, assicurarsi che i dati elettrici riportati sulla targhetta **A** corrispondano a quelli segnati sul contatore dell'energia elettrica.
- Collegare il connettore **B** alla macchina ed inserire la spina **C** nella presa di corrente.
- **L'interruttore agisce sul riflettore e sul motore. Azionare come indicato,** acceso **(D)**, spento **(E)**.
- **Per mettere in funzione la macchina e regolarne la velocità** premere col piede sul reostato **F**. Più a fondo si preme più velocemente la macchina cuce.

ATTENZIONE: Togliere la spina dalla presa di corrente prima di sostituire l'ago, il piedino di pressione o la placca d'ago, e quando non si lavora a macchina.
Questa accortezza è importante perchè può capitare di premere inavvertitamente il reostato ed azionare la macchina.

IMPORTANTE

La macchina viene venduta per uso familiare.

Essa è fornita di isolamento speciale completo a norma del D.M. 20-11-1968.

Al fine di renderla ancora più sicura è stata anche dotata dei dispositivi di sicurezza (salvadita e copricinghia per motorino elettrico) previsti dal D.P.R. 1955 n. 547.

Se adoperata da personale domestico, ovvero a scopi commerciali o di insegnamento o di addestramento il Costruttore ricorda ai responsabili di pretendere che i dispositivi di sicurezza siano applicati, onde evitarsi le penalità previste dal citato D.P.R..

DAS INBETRIEBSETZEN DER MASCHINE

Mit Motor und Anlasser

- Bevor Sie die Maschine an das Stromnetz anschließen, überzeugen Sie sich, daß die unter dem Handrad **A** angegebenen Daten mit denen des von der örtlichen Elektrizitätsgesellschaft installierten Zählers übereinstimmen.
- Stecker **B** mit Maschine verbinden und Stecker **C** mit Steckdose.
- **Um den Sicherheitsschalter ein- (D) oder aus- (E) zuschalten**, den Schalter betätigen, wie veranschaulicht.
- **Um die Maschine in Bewegung zu setzen und die Geschwindigkeit zu regulieren**, mit dem Fuß auf den Anlasser **F** drücken. Je stärker der Druck, desto schneller näht die Maschine.

ACHTUNG: Ziehen Sie den Netzstecker aus der Wandsteckdose, bevor Sie Nadeln, Nähfüße oder Stichplatten auswechseln oder die Maschine unbeaufsichtigt lassen. Dies schließt die Gefahr eines versehentlichen Ingangsetzens der Maschine durch Drücken des Fußanlassers aus.

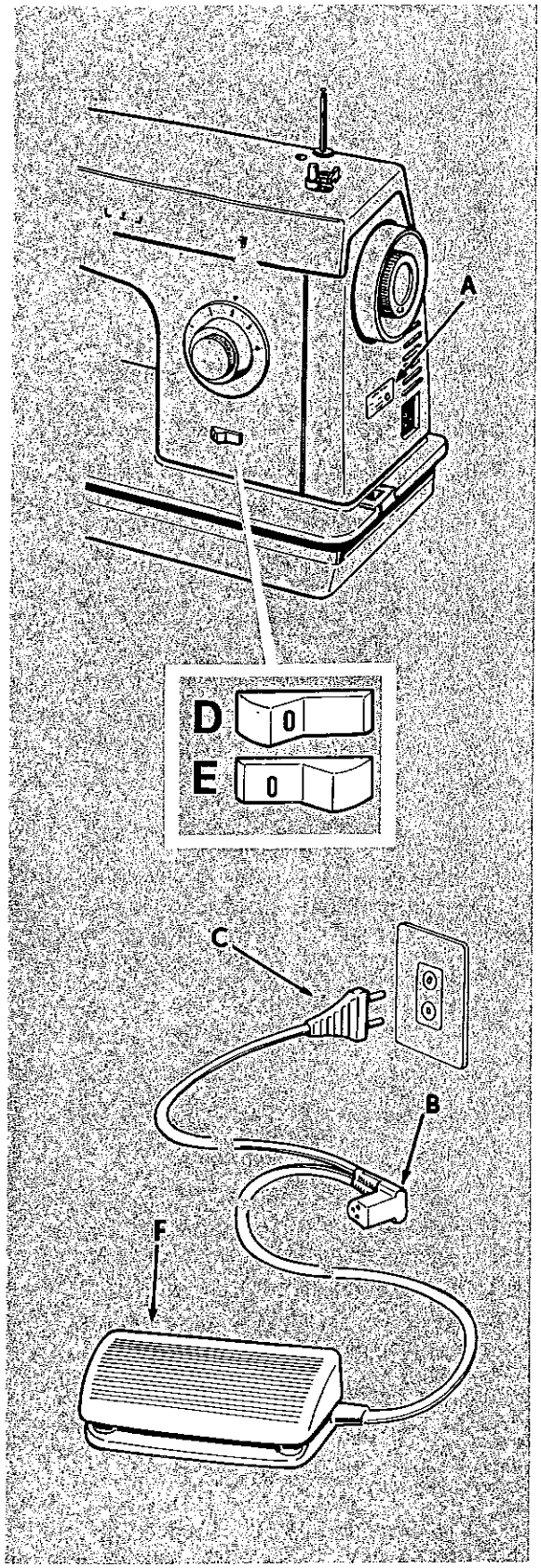

OPERATING THE MACHINE

With Electric Motor and Speed Controller

Connecting machine

- Before plugging in your machine, be sure the electrical information on the side of the machine **A**, below the hand wheel agrees with the range marked on your electrical meter.
- Connect plug **B** to machine and plug **C** to your socket outlet.
- **To turn the machine and light on (D) or off (E),** press switch as shown.
- **To run the machine and control speed,** press the speed controller **F** with your foot. The harder you press, the faster the machine will sew.

CAUTION: Disconnect the power line plug from the socket outlet when changing needles, feet or needle plates or when leaving the machine unattended. This eliminates the possibility of starting the machine by accidentally pressing the speed controller.

IMPORTANT

Machines for Great Britain and some other countries having similar wiring standards are shipped from the factory without a plug for connection to the mains.
The wires in this mains lead are coloured in accordance with the following code:

Blue - Neutral (N) **Brown - Live (L)**

As the colours of the wires in the mains lead of this appliance may not correspond with the coloured markings identifying the terminals in your plug, proceed as follows:
The wire which is coloured **blue** must be connected to the terminal which is marked with the letter **N** or coloured **black.**
The wire which is coloured **brown** must be connected to the terminal which is marked with the letter **L** or coloured **red.**
If a 13 Amp. (BS 1363) plug is used a 3 Amp. fuse must be fitted, or if any other type of plug is used a 5 Amp. fuse must be fitted either in the plug or adaptor or at the distribution board.

Il filo della bobina

La macchina per cucire utilizza due fili per formare i punti della cucitura. Il filo superiore che proviene dal rocchetto o spagnoletta e che viene infilato nell'ago ed il filo inferiore che proviene dalla bobina. La bobina deve essere riempita prima di infilare la macchina.

AVVOLGIMENTO BOBINA

Operazioni preliminari

1. Sollevare il piedino e ruotare il volantino *verso sè stessi*, finchè l'ago non si trovi nella sua posizione più alta.
2. Allentare la manopola **A** di disinnesto volantino ruotandola *verso sè stessi* con la mano destra mentre si tiene bloccato il volantino con la mano sinistra.
3. Aprire la placca scorrevole ed estrarre la bobina.
4. Sistemare il feltrino sul portarocchetto.

Esecuzione

- Mettere un rocchetto sul portarocchetti avendo l'avvertenza che il taglio di trattenuta del filo **B** si trovi verso l'alto. Se si stà usando una spagnoletta (con interno un tubo di cartone) sistemare sul portarocchetto il prolungamento.
- Sistemare il filo attraverso i dischi di tensione **C** dell'avvolgimento bobina e poi infilarlo dentro al piccolo foro della bobina (dall'interno all'esterno).
- Mettere la bobina sul perno dell'aspatoio e spingerla verso destra.
- Tenere il capo del filo, come indicato in figura ed avviare la macchina. Tagliare il capo del filo dopo che sono state avvolte alcune spire di filo.
- Quando la quantità di filo occorrente è stata avvolta (l'avvolgimento si arresta automaticamente quando la bobina è piena), fermare la macchina e tagliare il filo.
- Spingere bobina e perno verso sinistra e togliere la bobina dal perno.
- Mantenere fermo il volantino e riavvitare la manopola di disinnesto volantino.

Der Unterfaden

Ihre Maschine näht mit zwei Fäden. Der Oberfaden kommt von der Garnrolle und wird durch das Öhr der Nadel gefädelt. Der Unterfaden kommt von der Klarsichtspule in der Spulenkapsel. Unter dem Schieber Ihrer Maschine befindet sich eine leere Spule.
Es empfiehlt sich, vor dem Einfädeln der Maschine die Spule aufzuspulen.

DAS AUFSPULEN

Vorbereitung

1. Den Nähfuß anheben und das Handrad *auf sich zu* drehen, bis Nadel und Fadenanzugshebel ihren höchsten Punkt erreicht haben.
2. Die Handrad-Auslöseschraube **A** lösen, indem man sie mit der rechten Hand *auf sich zu* dreht und dabei das Handrad mit der linken Hand festhält.
3. Die Schieberplatte öffnen und die Spule herausheben.
4. Garnrollenfilz auf den Stift stecken.

Aufspulen

- Die Garnrolle so auf den Garnrollenstift setzen, daß Fadenhalteschlitz **B** nach oben zeigt. Wenn Sie eine hohe Garnrolle verwenden, stecken Sie das Garnrollen-Verlängerungsstück auf den Stift, um einen gleichmäßigen Ablauf des Fadens zu gewährleisten.
- Den Faden um die Spulerspannungsscheibe **C** herum, dann in der Spule durch das kleine Loch von innen nach außen führen.
- Die Spule auf die Spindel setzen und nach rechts drücken.
- Das Fadenende, wie veranschaulicht, halten und die Maschine in Bewegung setzen. Nach einigen Umdrehungen das Fadenende abschneiden.
- Wenn genug Faden aufgespult ist (das Aufspulen stoppt automatisch, wenn die Spule voll ist), die Maschine anhalten und den Verbindungsfaden durchschneiden.
- Die Spule nach links bewegen und von der Spindel abnehmen.
- Handrad festhalten und die Handrad-Auslöseschraube wieder festziehen.

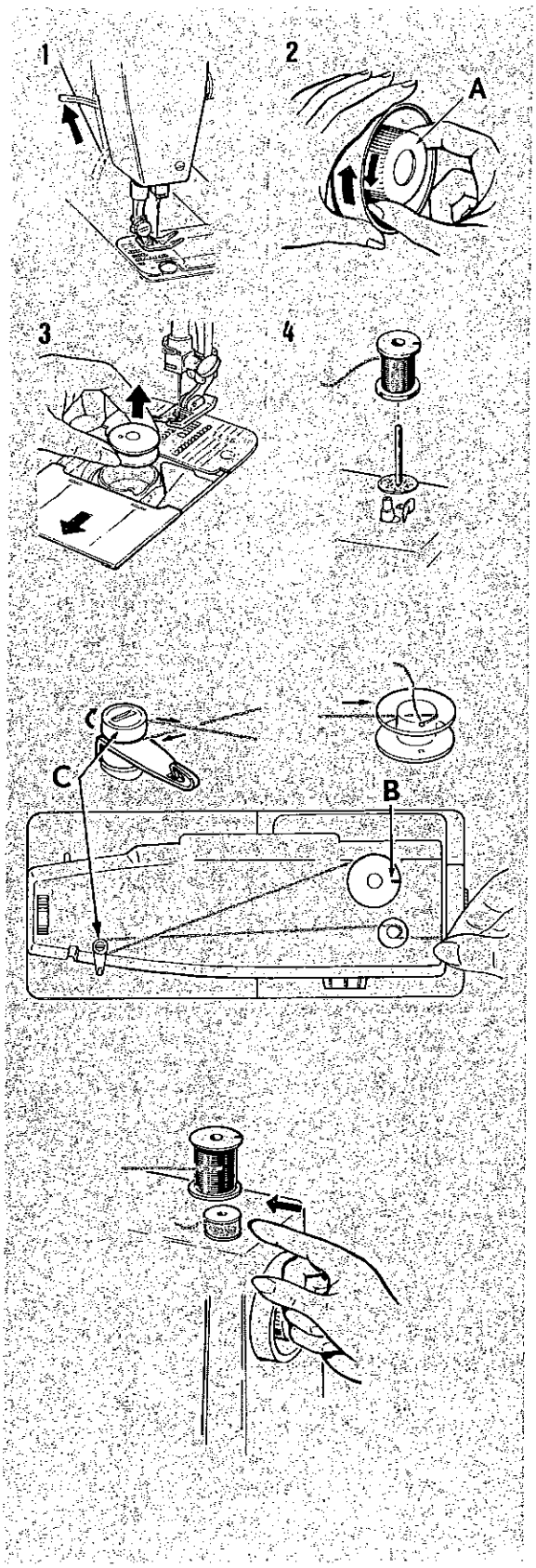

The bobbin thread

Your sewing machine uses two threads to form a stitch. The upper thread comes from the spool and is threaded through the eye of the needle. The lower thread comes from the bobbin. Wind the bobbin before threading the machine.

WINDING THE BOBBIN

Preparation Steps

1. Raise the presser foot and turn hand wheel *toward you* until needle is in highest position.
2. Loosen hand wheel knob **A** by turning it *toward you* with the right hand while holding hand wheel with the left hand.
3. Open slide plate and lift out bobbin.
4. Place spool pin felt on pin.

Winding Steps

- Place thread spool on spool pin with thread retaining slit **B** on top. (Break paper at the end of spool if necessary). If you are using a tube of thread affix spool pin extension to spool pin to ensure even flow of thread.
- Lead thread around bobbin winder tension disc **C** and through small hole in bobbin from inside out.
- Place bobbin on spindle and push bobbin to right to engage bobbin winder.
- Hold thread end as shown and start the machine. Cut off thread end after a few coils have been wound.
- When required amount of thread has been wound (winding will stop when bobbin is full), stop the machine and cut connecting thread.
- Push bobbin to left and remove bobbin from spindle.
- Hold hand wheel and tighten hand wheel knob.

SISTEMAZIONE BOBINA

1. Tenere la bobina in modo che il filo si svolga nella direzione illustrata in figura ed inserire la bobina nella scatola bobina.

2. Portare il filo nella tacca **A**, tirarlo verso il dietro sotto la molla di tensione e dentro la tacca **B**.

3. Tirare circa 10 cm. di filo sopra la bobina.

4. Chiudere la placca scorrevole sistemando il filo nella fessura tra la placca d'ago e la placca scorrevole.

DAS EINFÄDELN DER SPULENKAPSEL

1. Die Spule so halten, daß der Faden in der abgebildeten Richtung verläuft, und die Spule in die Spulenkapsel einsetzen.

2. Den Faden in die Kerbe **A** ziehen, dann nach hinten unter die Spannungsfeder und zurück in den Schlitz **B**.

3. Ungefähr 10 cm Faden quer über die Spule ziehen.

4. Schieber schließen, und zwar so, daß der Faden im Schlitz zwischen Stichplatte und Schieber hindurchläuft.

THREADING THE BOBBIN CASE

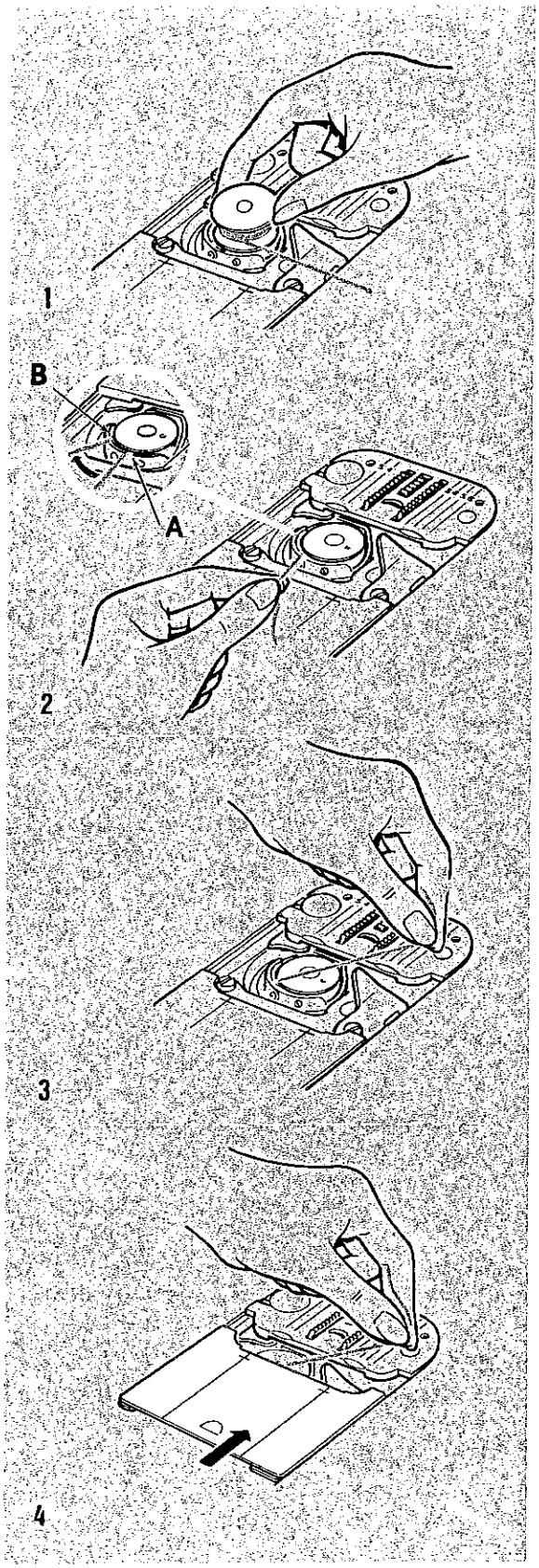

1. Hold bobbin so that thread unwinds in the direction shown, and put bobbin into bobbin case.

2. Pull thread into notch **A**, draw it back under the tension spring and back into slot **B**.

3. Draw approximately 10 cm (4 inches) of thread across the bobbin.

4. Close slide plate allowing thread to enter slot between the needle plate and slide plate.

Come infilare la macchina

- Sollevare il piedino in modo da far allargare i dischi della tensione superiore ed assicurarsi che l'ago si trovi nella posizione più alta.
- Sistemare una spagnoletta o un rocchetto sul porta rocchetto, sopra il feltrino, avendo l'avvertenza di far si che il taglio **A**, utilizzato per fermare il filo quando non si adopera il rocchetto, si trovi nella parte superiore.
- Prendere, con la mano destra, il filo per sistemarlo nei vari punti seguendo lo schema dell'infilatura.
- Agganciare il filo nel guidafilo 1.
- Passare il filo per il punto **2**.
- Sistemare il filo nel gruppo tensione **3**. Far scivolare il filo fra i dischi metallici che formano il gruppo tensione.
  Guidare il filo attorno al gruppo tensione ed agganciare la molletta tirando il filo verso l'alto (vedi illustrazione).
- Portare il filo verso destra per farlo nuovamente passare per il punto **2**.
- Guidare il filo attraverso il punto **4** e fino al punto **6** come illustrato.
- Infilare l'ago dal davanti verso il dietro e far passare una decina di centimetri di filo attraverso la cruna dell'ago.

Das Einfädeln des Garnes an der Maschine

- Den Nähfußlüfter anheben, wodurch die Oberfaden-Spannungsscheiben gelöst werden. Darauf achten, daß sich die Nadel und der Fadenanzugshebel in ihrer höchsten Stellung befinden.
- Die Garnrolle auf den Garnrollenstift über die Filzunterlegscheibe setzen, wobei der Fadenhalteschlitz **A** nach oben gerichtet sein muß.
- Den Faden in die obere Fadenführung **1** ziehen.
- Den Faden durch Punkt **2** ziehen.
- Die Oberfadenspannung **3** einfädeln. Faden zwischen die Spannungsscheiben führen, dann unten herum und wieder aufwärts -fest nach oben ziehen-; Faden muß in der Kerbe sitzen, oberhalb der Spannungsfeder.
- Faden nach rechts hinter Bügel **2** ziehen, dann nach oben zum Fadenanzugshebel.
- Den Faden durch die markierten Punkte **4** bis **6** ziehen, wie veranschaulicht.
- Die Nadel von vorn nach hinten einfädeln und ungefähr 10 cm Faden durch das Nadelöhr ziehen.

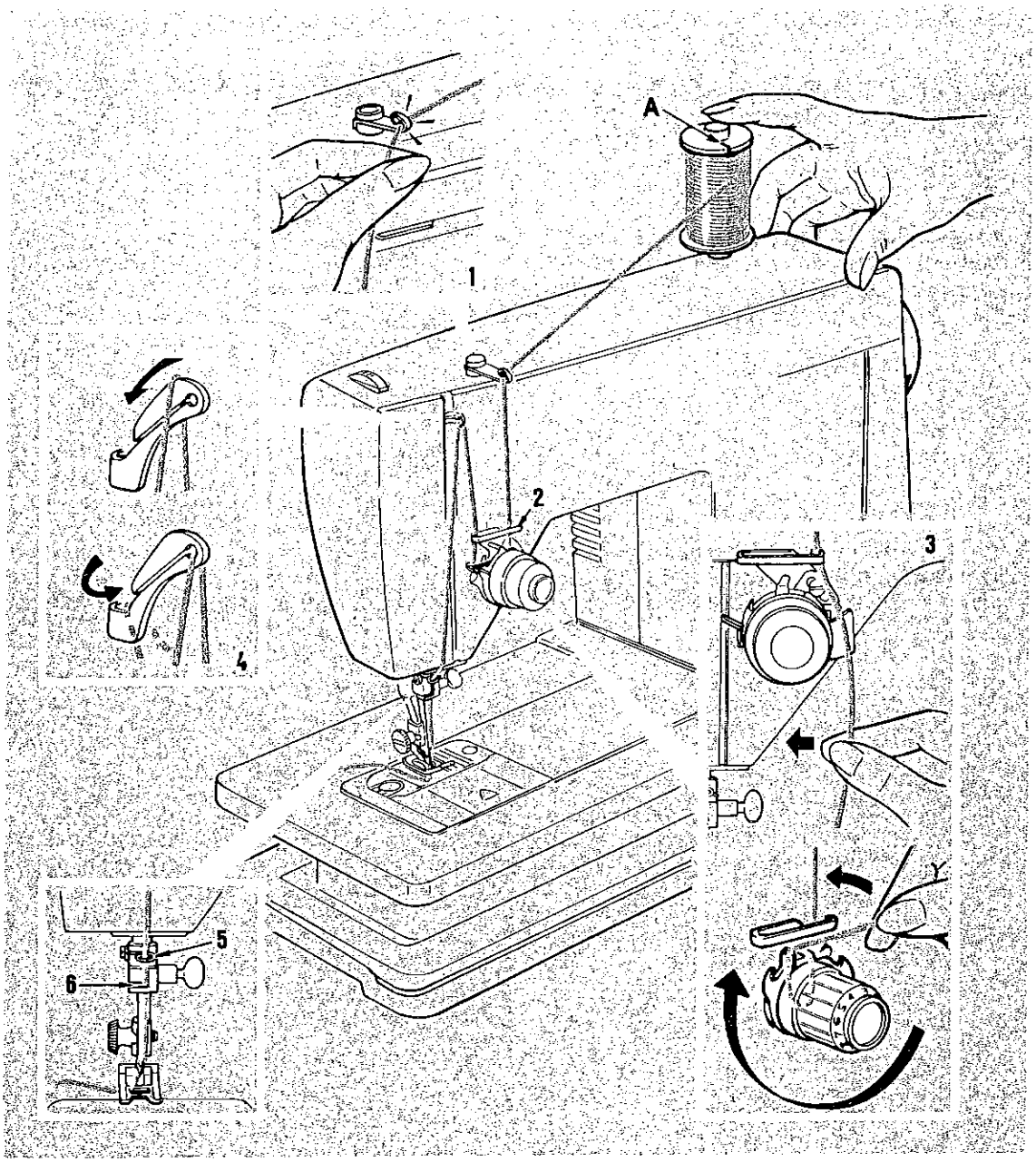

Threading the machine

- Raise the presser foot to release tension discs and make sure needle and take-up lever are in highest position.
- Place spool pin felt from accessories over spool pin, and place spool of thread on spool pin with slit **A** on top.
- Keep right hand on spool of thread to hold firmly in place while threading machine.
- Snap thread into upper thread guide **1**.
- Pass thread through point **2**.
- Thread the needle thread tension **3**. Slide thread over metal plate into tension discs. Lead thread under needle thread tension and through tension wire by firmly pulling thread straight up.
- Pull thread to right behind point **2** guiding thread up toward take-up lever.
- Pass thread through points **4** to **6** as shown.
- Thread needle from front to back and draw about 10 cm (4 inches) of thread through eye of needle.

PER PORTARE SOPRA IL FILO DELLA BOBINA

Dopo aver avvolta e sistemata la bobina ed aver infilato l'ago, occorre portare sopra il filo della bobina facendolo passare attraverso il foro della placca ago.

1. Tenere il filo dell'ago leggermente con la mano sinistra e ruotare a mano, lentamente, il volantino *verso sé stessi* in modo che l'ago entri nella placca d'ago.

2. Continuare a ruotare il volantino e a tenere il filo dell'ago finchè l'ago non risalga portando su in un cappio il filo della bobina.

3. Disfare il cappio con le dita.

4. Porre entrambi i fili dell'ago e della bobina sotto il piedino e tirarli verso la parte posteriore della macchina.

DAS HOCHZIEHEN DES UNTERFADENS

Nachdem Sie nun die Spule aufgespult und die Nadel eingefädelt haben, müssen Sie den unterfaden nach oben ziehen.

1. Halten Sie den Nadelfaden in der linken Hand. Drehen Sie das Handrad langsam *auf sich zu*, bis die Nadel in die Stichplatte einsticht.

2. Drehen Sie das Handrad weiter und halten Sie den Nadelfaden, bis die Nadel sich anhebt und dabei den Unterfaden in Form einer Schlinge nach oben zieht.

3. Die Schlinge dann mit den Fingern öffnen.

4. Den Unter- und Oberfaden unter dem Nähfuß nach hinten legen.

RAISING THE BOBBIN THREAD

Now that you have wound the bobbin and threaded the needle, raise the bobbin thread through the hole in the needle plate.

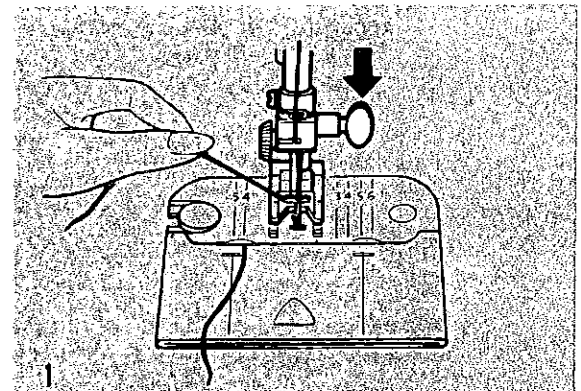

1. Hold needle thread lightly with left hand and turn hand wheel slowly *toward you* so that needle enters needle plate.

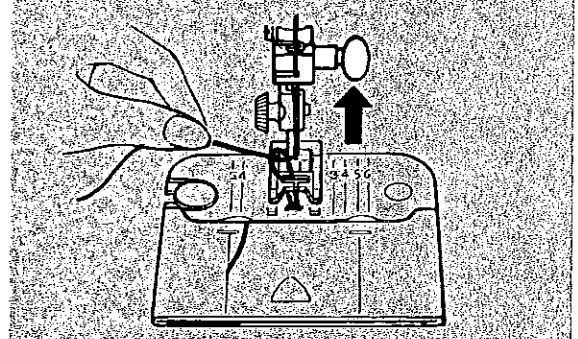

2. Continue turning hand wheel and holding needle thread until needle rises and brings up bobbin thread in a loop.

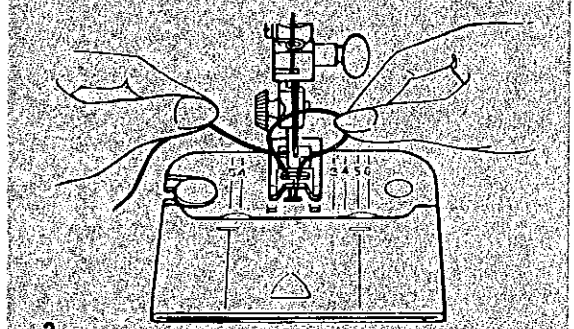

3. Undo the loop with your fingers.

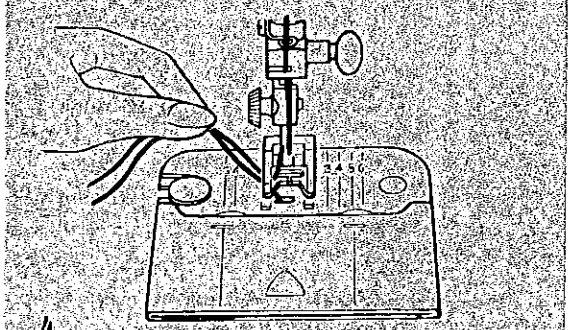

4. Place both needle and bobbin threads under the foot and draw them to back on machine.

3. Impuntura diritta e Cuciture a zig-zag

3. Gerade Naht und Zickzacknähen

3. Straight and Basic Zig-Zag Stitching

Prima di spostare i selettori, assicurarsi che l'ago sia fuori dal tessuto.

Come regolare i selettori per una impuntura diritta

- Posizione ago:
- Ampiezza punto:
- Lunghezza punto: 0,5 - 4 secondo il tessuto

Come regolare i selettori per un punto zig-zag

- Selettore punti:
- Posizione ago:
- Ampiezza punto:
- Lunghezza punto: 0,5 - 4 secondo il tessuto

1. SELETTORE AMPIEZZA PUNTO

Per eseguire uno zig-zag semplice o un punto decorativo, si deve spostare il selettore ampiezza punto dalla posizione d'impuntura diritta su una delle cinque posizioni a destra. Più il selettore verrà spostato verso destra, più il punto sarà ampio.

2. SELETTORE POSIZIONE AGO

La maggior parte dei punti zig-zag si eseguono con l'ago al centro.
Le posizioni a sinistra e a destra, sono usate per eseguire particolari lavori: ad esempio l'attaccatura dei bottoni.

3. SELETTORE PUNTI

Per ottenere lo zig-zag semplice porre il selettore su .

Achten Sie vor dem Bewegen des Wählers darauf, daß sich die Nadel über dem Stoff befindet.

Einstellung der wähler für eine gerade Naht

- Stichlagenwähler:
- Stichbreitenwähler:
- Stichlängenwähler: 0,5 bis 4 je nach Stoffart

Einstellung der Wähler für das Zickzacknähen

- Stichmusterwähler:
- Stichlage:
- Stichbreite:
- Stichlänge: zwischen 0,5 und 4, je nach Stoff

1. STICHBREITENWÄHLER

Zur Herstellung eines einfachen Zickzackstiches oder einer Ziernaht muß der Stichbreitenwähler von seiner Geradstichstellung auf eine seiner vier anderen Stellungen bewegt werden. Je weiter Sie den Wähler nach rechts bewegen, desto breiter wird der Stich.

2. STICHLAGENWÄHLER

In den meisten Fällen wird Zickzacknähen mit zentraler Stichlage ausgeführt.
Links- und rechtsseitige Stichlagen werden für Spezialarbeiten, wie z. B. Knopfannähen, verwendet.

3. STICHMUSTERWÄHLER

Für einfache Zickzacknaht den Stichmusterwähler auf stellen.

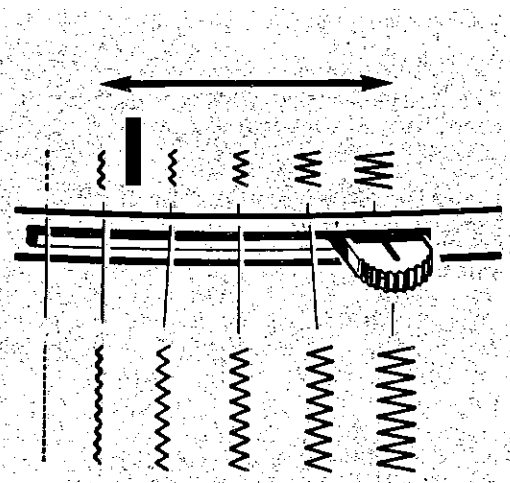

1

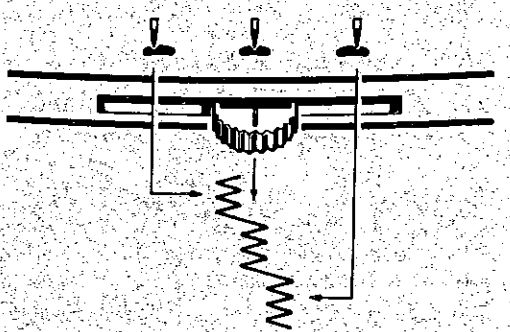

2

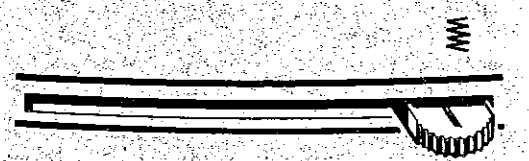

3

Before moving selectors, make sure needle is out of the fabric.

How to set selectors for straight stitching

- Needle Position:
- Stitch Width:
- Stitch Length: .5 - 4 to suit fabric

How to set selectors for zig-zag stitching

- Pattern Selector:
- Needle Position:
- Stitch Width:
- Stitch Length: .5 - 4 to suit fabric

1. STITCH WIDTH SELECTOR

To produce a plain zig-zag or a decorative stitch, the stitch width selector is moved from its straight stitch position to any of its other five positions. The further you move the selector lever toward the right, the wider your stitch will be.

2. NEEDLE POSITION SELECTOR

Most of your zig-zag stitching will be done in centre needle position.
Left and right setting are used for special stitch placement, as in button sewing.

3. STITCH PATTERN SELECTOR

For plain zig-zag stitching, slide pattern selector to .

REGOLAZIONE PRESSIONE DEL PIEDINO

Il regolatore della pressione del piedino consente di variare la pressione che il piedino esercita sul tessuto. Una corretta pressione è importante per un trasporto corretto ed uniforme del tessuto e per evitare che il tessuto stesso rimanga segnato.

La regolazione **NORM** (normale) è di uso generale e può essere adoperata per una grande varietà di stoffe di varia grossezza e tipo di tessitura. Vi sono altri punti di regolazione intermedi al di sopra ed al di sotto di **NORM**.
Qualora sia necessaria una pressione particolarmente elevata per cucire tessuti molto pesanti o grossi, usare la regolazione **MAX** (massimo).

Abbassare il piedino prima di regolare la pressione.

- **Per aumentare la pressione** ruotare il regolatore da **NORM** verso **MAX**.
- **Per diminuire la pressione**, ruotare il regolatore da **NORM** verso ⋕
- **Per rammendare** disporre il regolatore su ⋕

REGOLAZIONE DELLA TENSIONE DEL FILO DELL'AGO

Una tensione corretta è indispensabile per ottenere una buona cucitura, poichè una tensione troppo lenta o troppo forte rende la cucitura debole oppure fa arricciare il tessuto.
La cucitura a zig-zag richiede una tensione del filo d'ago inferiore a quella per la cucitura diritta.
Eseguire un campione di prova con il tessuto ed il filo che si intendono usare, in modo da poter regolare la tensione correttamente.
Un punto perfetto, come mostrato nell'illustrazione **A**, è eseguito con le tensioni, superiore ed inferiore, perfettamente bilanciate ovvero il filo dell'ago e quello della bobina sono annodati fra i due strati di tessuto senza che si formino cappi nè sopra nè sotto e senza che il tessuto si arrici.
Il regolatore di tensione del filo dell'ago regola il grado di tensione di questo filo. Esso va disposto secondo il tipo di tessuto e di filo usati.
I numeri segnati sul regolatore eliminano di dover procedere a tentativi quando si vuole ripetere una tensione stabilita in precedenza.
Se il tessuto si arriccia **B**, diminuire la tensione.
Se i punti del campione di prova appaiono lenti **C**, aumentare la tensione del filo dell'ago.

- **Per diminuire** la tensione, ruotare il regolatore verso i numeri più bassi.
- **Per aumentare** la tensione, ruotare il regolatore verso i numeri più alti.

EINSTELLUNG DES NÄHFUSSDRUCKES

Die Nähdruckwählscheibe reguliert den Druck, den der Nähfuß auf den Stoff ausübt. Der richtige Druck ist deshalb wichtig, weil dadurch der Stoff glatt und gleichmäßig transportiert wird.

Die Einstellung **NORM.** (normal) ist eine Mehrzweck-Einstellung, die für eine große Zahl von Stoffen verschiedener Stärken und Gewebearten verwendet kann. Über und unter **NORM.** sind weitere Einstellungen vorhanden Je nach Art des von Ihnen verwendeten Stoffes muß der Nähdruck entweder verstärkt oder verringert werden.

Vor der Regulierung des Druckes den Nähfuß herablassen.

- **Um den Druck zu verstärken,** die Wählscheibe von **NORM.** in Richtung **MAX.** drehen.
- **Um den Druck zu verringern,** die Wählscheibe von **NORM.** in **Richtung** ⋕ drehen.
- **Zum Stopfen** die Wählscheibe auf ⋕ stellen.

EINSTELLUNG DER OBERFADENSPANNUNG

Die richtig eingestellte Fadenspannung ist wichtig, weil zuwenig oder zuviel Spannung Ihre Nähte schwächen oder dazu beitragen kann, den Stoff zu kräuseln.

Zickzacknähen erfordert weniger Oberfadenspannung als Geradstichnähen.

Stellen Sie mit dem Faden und Stoff, den Sie zu verwenden beabsichtigen, eine Musternaht her, damit Sie die Spannung richtig einstellen können.

Bei einem einwandfreien Stich verschlingen sich Ober-und Unterfaden in der Mitte des Stoffes. Es entstehen dann keine Schlingen an der Ober-oder Unterseite des Stoffes und der Stoff kräuselt sich nicht (siehe Abb. **A**).

Wenn der Stoff sich kräuselt **B**, die Spannung vermindern. Wenn die Stiche zu lose aussehen **C**, die Oberfadenspannung erhöhen.

- Um die Fadenspannung zu **verringern**, Wahlscheibe auf eine kleinere Zahl drehen.
- Um die Fadenspannung zu **verringern**, Wählscheibe auf eine kleinere Zahl drehen.

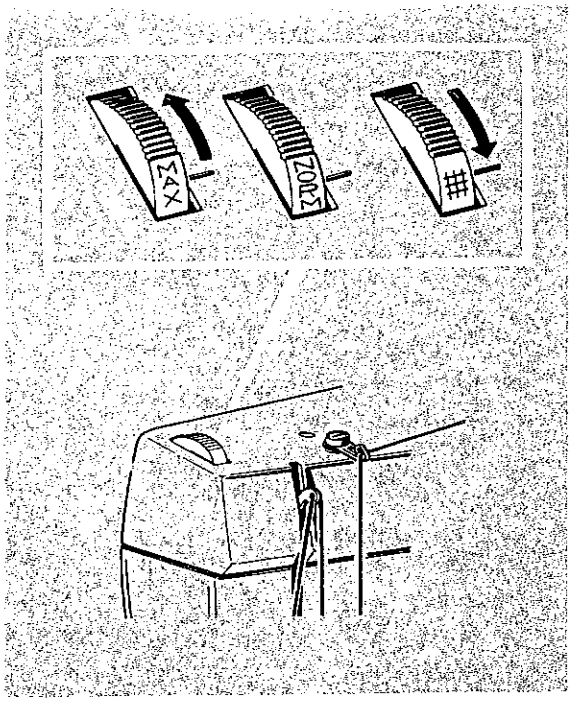

REGULATING PRESSER FOOT PRESSURE

The pressure dial regulates the pressure that the presser foot exerts on the fabric. Correct pressure is important because it enables the fabric to feed smoothly and evenly, without being marked.

The **NORM** (normal) setting is an all purpose setting that can be used for sewing a wide variety of fabrics of different weights and textures. Intermediate notched settings above and below **NORM** (normal) are also provided. When you need extra control to sew, regulate the setting to heavier or lighter pressure to suit the fabric being used.

Lower the foot before setting pressure.

- **To increase pressure,** turn dial from **NORM** toward **MAX.**
- **To decrease pressure,** turn dial from **NORM** toward ## .
- **For darning,** set dial on ## .

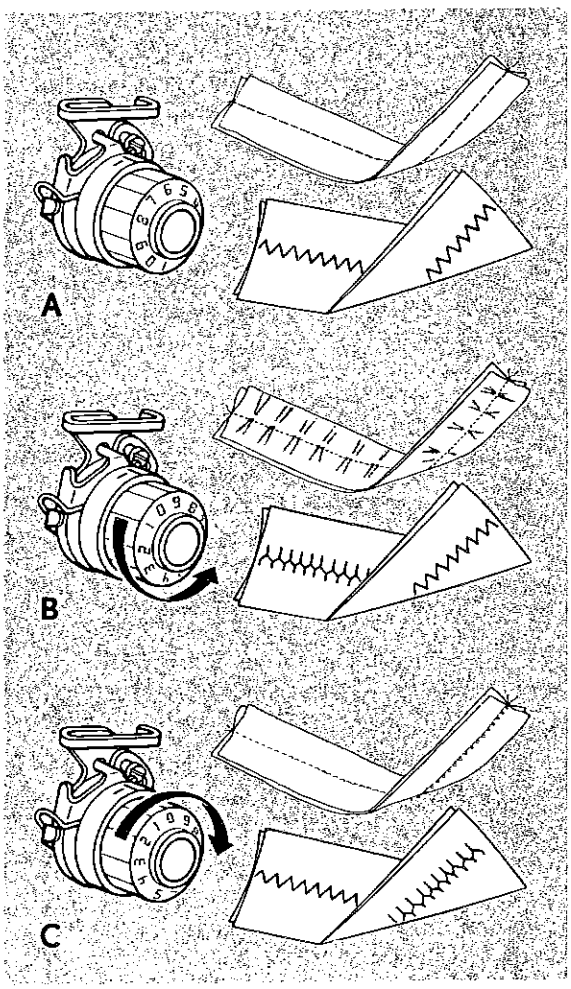

ADJUSTING NEEDLE THREAD TENSION

Correct tension is important because too much or too little will weaken your seams or cause your fabric to pucker.

Zig-Zag stitching requires less needle thread tension than straight stitching.

Make a test sample with the fabric and thread you plan to use so that you can adjust the tension properly.

A well balanced stitch, as shown in illustration **A**, will have the needle and bobbin threads locked between the two layers of fabric with no loops on top or bottom and no puckers.

The tension dial regulates the degree of tension on your needle thread. Set it according to the type of thread and fabric you use. The numbers on the dial eliminate guesswork.

If the fabric puckers **B**, decrease tension. If the stitches in your test sample look loose **C**, increase needle thread tension.

- **To decrease** tension, turn dial to lower number.
- **To increase** tension, turn dial to higher number.

REGOLAZIONE DELLA LUNGHEZZA DEL PUNTO

Il selettore della lunghezza del punto serve a variare la lunghezza del punto. I numeri segnati sull'esterno del selettore esprimono la lunghezza del punto in mm: *quanto più basso è il numero tanto più corto è il punto.* In genere i punti più corti sono più adatti per tessuti leggeri mentre quelli più lunghi vanno bene per tessuti più pesanti.

Lo spazio tra **0** e **1** sul selettore deve essere usato per la regolazione del punto passato che è costituito da una serie molto ravvicinata di punti a zig-zag che formano una superficie liscia e satinata.

Per regolare il selettore

- Ruotare il selettore in modo che la lunghezza del punto desiderato si trovi in corrispondenza del punto di riferimento ▼.
- **Per diminuire la lunghezza del punto,** ruotare il selettore verso destra su un numero più basso.
- **Per aumentare la lunghezza del punto,** ruotare il selettore verso sinistra su un numero più alto.

INVERSIONE DI MARCIA

Per eseguire la marcia indietro, premere il bottone situato nel centro del selettore e tenerlo premuto fino a che la cucitura a marcia indietro non è stata completata; quindi rilasciare il bottone. Il bottone può essere premuto mentre si sta cucendo.

DIE EINSTELLUNG DER STICHLÄNGE

Der Stichlängenwähler reguliert die Stichlänge. Die um den Rand der Scheibe befindlichen Zahlen geben die Stichlänge in mm an. *Je niedriger die Zahl, desto kürzer der Stich.* Im allgemeinen eignen sich kürzere Stiche am besten für leichte Stoffe und längere Stiche für schwere Stoffe.

Der Bereich zwischen **0** und **1** auf dem Wähler wird für die Regulierung des Zickzack-Raupenstiches verwendet, d.h. eng aneinanderliegende Zickzackstiche, die eine glatte, satinähnliche Oberfläche bilden.

Die Einstellung

- Wähler drehen, bis die gewünschte Stichlänge unter dem Symbol ▼ eingestellt ist.
- **Um die Stichlänge zu verkürzen,** die Wählscheibe im Uhrzeigersinn auf eine kleinere Zahl drehen.
- **Um die Stichlänge zu erhöhen,** die Wählscheibe im entgegengesetzten Uhrzeigersinn auf eine höhere Zahl drehen.

RÜCKWÄRTSNÄHEN

Zum Rückwärtsnähen den in der Mitte der Wählscheibe befindlichen Knopf eindrücken und festhalten, bis die Rückwärtsnaht fertiggenäht ist, dann den Knopf loslassen. Der Rückwärtsstichknopf kann während des Nähens betätigt werden.

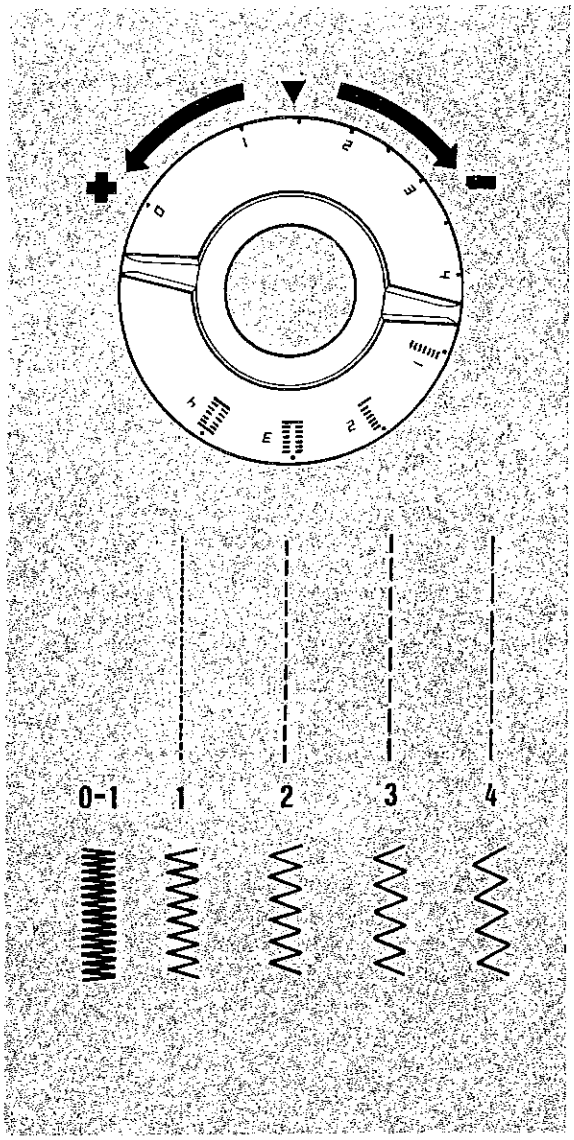

ADJUSTING STITCH LENGTH

The stitch length dial controls the length of stitches. The numbers around the edge of the dial express stitch length in mm; *the lower the number, the shorter the stitch.* Generally, shorter stitches are best for lightweight fabric; longer stitches for heavy fabric.

The area between **0** and **1** on the dial, is used for the adjustment of zig-zag satin stitching, a series of closely spaced plain zig-zag stitches that form a smooth, satin-like surface.

Setting the Dial

- Turn dial so that stitch length desired is positioned under ▼ symbol.
- **To shorten stitch length,** turn dial toward right to a lower number.
- **To lengthen stitch length,** turn dial toward left to a higher number.

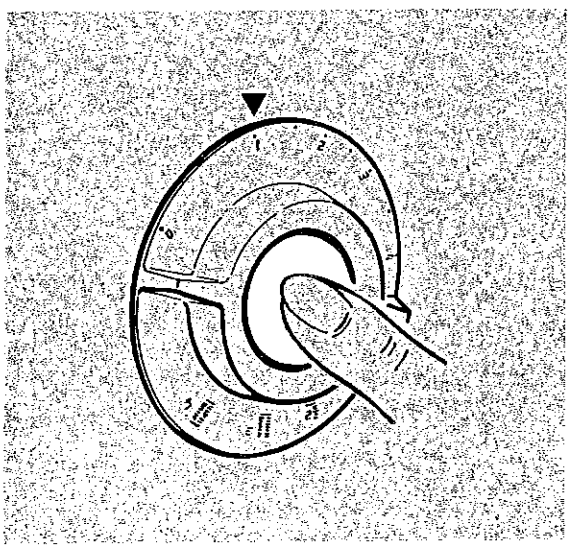

REVERSE STITCHING

For reverse stitching, depress push button located in centre of dial, hold in until reverse stitching is completed, then release push button. Push button can be depressed while machine is sewing.

Come eseguire una cucitura

- Posizione ago:
- Ampiezza punto:
- Lunghezza punto: secondo il tessuto
- Placca ago normale
- Piedino di pressione normale

1. Alzare il piedino di pressione. Guidare il filo sotto il piedino e verso il dietro lasciando circa 10 cm. di filo
2. Posizionare l'ago a circa 1 cm. dal margine del tessuto. Abbassare il piedino di pressione e lavorare in retromarcia quasi fino al margine del tessuto per rinforzare l'inizio della cucitura. Le istruzioni sull'uso della marcia indietro sono indicate a pag. 30. Cucire normalmente fino a al termine della cucitura e fermarsi prima del termine della linea di cucitura (non cucire oltre il margine del tessuto).
3. Sollevare l'ago ruotando il volantino *verso sè stessi*. Premere il bottone per eseguire la marcia indietro e cucire per circa 1 cm. rinforzando in tal modo il termine della cucitura.
4. Sollevare l'ago ruotando il volantino *verso sè stessi*; alzare il piedino e togliere il tessuto guidandolo verso il dietro e a sinistra. Tagliare i fili con il tagliafilo situato dietro la barra di pressione.

COME MANTENERE LA CUCITURA DIRITTA

Per mantenere diritta la cucitura, servirsi di una delle linee di guida numerate segnate sulla placca d'ago. In figura è espressa la distanza di ogni linea guida.

ATTENZIONE: Mentre si usa la macchina si deve porre attenzione al lavoro che si sta eseguendo osservando il movimento dell'ago e l'avanzamento del tessuto.

Das Nähen einer Naht

- Stichlage:
- Stichbreite:
- Stichlänge: je nach Stoffart
- Zickzackstichplatte
- Zickzacknähfuß

1. Nähfuß anheben. Die Fäden unter dem Nähfuß ca. 10 cm nach hinten ziehen.
2. Die Nadel ungefähr 1 cm vor der Stoffkante einstechen lassen. Dann den Nähfuß senken und zur Verstärkung der Naht fast bis zur Kante des Stoffes zurücknähen, um dann wieder in die entgegengesetzte Richtung zu arbeiten. Ausführliche Informationen über das Rückwärtsnähen finden Sie auf Seite 30. Vorwärtsnähen bis zum Ende der Naht, aber rechtzeitig vor dem Ende der Nahtlinie stoppen (nicht über die Stoffkante hinaus nähen).
3. Heben Sie die Nadel an durch Drehen des Handrades *auf sich zu*. Den Rückwärtsknopf drücken und ca. 1 cm zurücknähen, um das Ende der Naht zu befestigen.
4. Nadel durch *Zu-sich-drehen* des Handrades anheben, ebenfalls den Nähfuß heben, und dann den Stoff nach hinten links wegziehen. Zuletzt Fäden mit Hilfe des Abschneiders an der Stoffdrückerstange abschneiden.

ERZIELEN EINER GERADEN NAHT

Um eine gerade Naht zu erhalten, benutzt man am besten eine der numerierten Führungslinien auf der Stichplatte, deren Abstände in der Zeichnung dargestellt sind.

ACHTUNG: Wegen der Auf- und Abbewegung der Nadel müssen Sie vorsichtig arbeiten und in dem Nähbereich größte Aufmerksamkeit walten lassen, wenn die Maschine in Betrieb ist.

Sewing a seam

- Needle Position:
- Stitch Width:
- Stitch Length: To suit fabric
- General Purpose Needle Plate
- General Purpose Foot

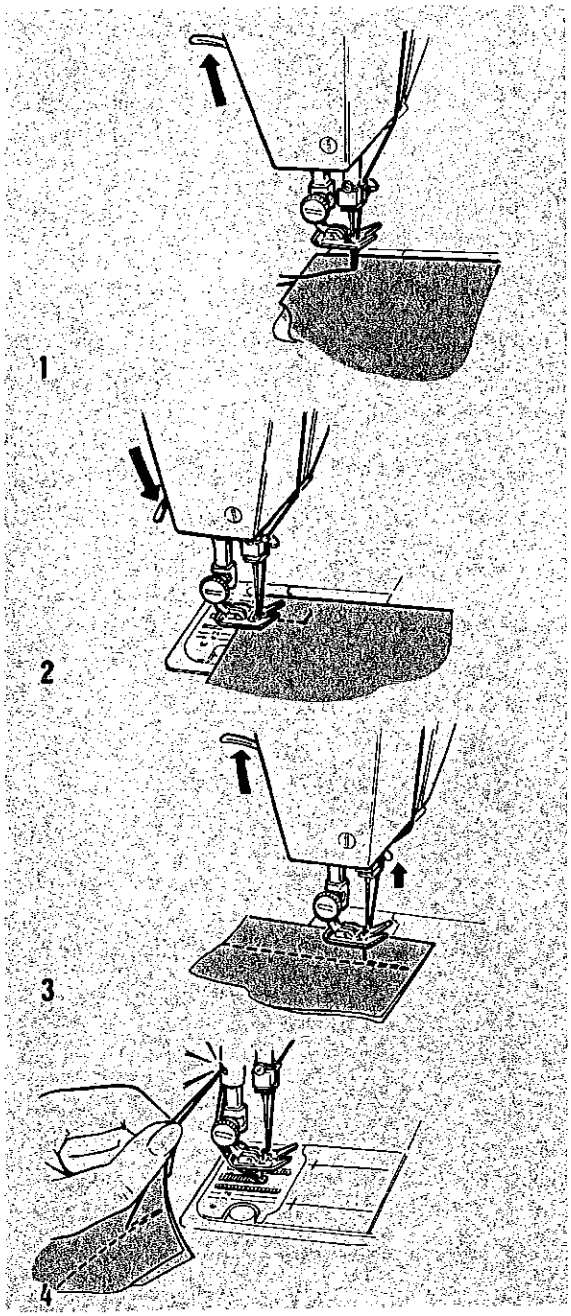

1. Raise presser foot. Pull thread back under presser foot leaving at least 10 cm (4 inches) of thread.

2. Position needle approximately 1 cm (1/2 inch) from fabric edge. Then lower presser foot and backstitch almost to the edge of the fabric for reinforcement by stitching in reverse direction. For additional information on reverse stitching refer to page 29.
Stitch forward to end of seam and stop machine before the end of stitching line. (Do not sew beyond edge of fabric).

3. Raise needle by turning hand wheel *toward you.* Press reverse stitch push button and back stitch 1 cm (1/2 inch) to reinforce end of stitching.

4. Raise needle by turning hand wheel *toward you.* Raise foot and remove fabric by drawing it to the back and to the left. Cut threads on thread cutter at rear of presser bar.

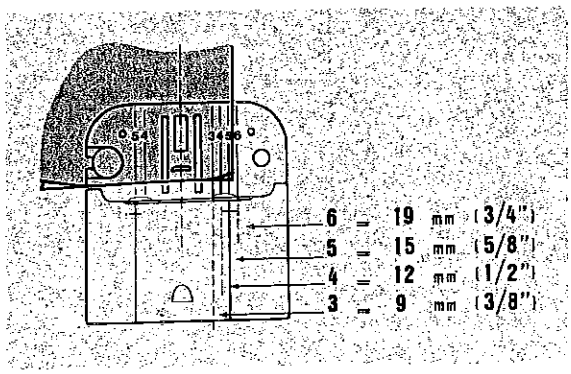

KEEPING THE SEAM STRAIGHT

To keep the seam straight, use one of the numbered guidelines on the needle plate. The dimensions they represent are shown in the illustration.

CAUTION: Because of the up and down movement of the needle, you must work carefully and watch the sewing area when operating the machine.

Punto passato

Fare prima un campione di prova in moda da poter regolare opportunamente la lunghezza del punto e la tensione del filo. I tessuti molto soffici possono richiedere una telina di rinforzo, in modo da assicurare la buona esecuzione del lavoro. A questo scopo si possono utilizzare teline di organdis o di batista.

Accessori e regolazioni dei selettori

- Selettore punti:
- Selettore posizione ago su:
- Selettore ampiezza punto su:
- Lunghezza punto: da 0 a 1
- Placca ago normale
- Piedino speciale

REGOLAZIONE DELLA LUNGHEZZA DEL PUNTO

- Predisporre il selettore della lunghezza del punto su 1.
- Far funzionare lentamente la macchina e gradualmente ruotare il selettore verso destra finchè i punti non siano debitamente ravvicinati e formino una superficie uniforme.

REGOLAZIONE DELLA TENSIONE DEL FILO DELL'AGO

Il punto passato richiede una tensione inferiore a quella dell'impuntura diritta o dello zigzag aperto. Inoltre, quanto più ampio è il punto tanto più leggera deve essere la tensione. Esaminare il punto sul campione di prova, se il tessuto si è arricciato (figura **A**) diminuire la tensione del filo dell'ago ruotando il regolatore della tensione su numeri più bassi fino ad ottenere un punto come in figura **B**.

Raupennähte

Fertigen Sie vor der Herstellung einer Raupennaht eine Probearbeit an, damit Sie die Stichlänge und Fadenspannung richtig einstellen können. Bei dünnen Geweben empfiehlt sich die Verwendung einer Unterlage aus steifem Organdy oder Leinen.

Zubehör und Wählereinstellungen

- Stichmusterwähler:
- Stitchlage:
- Stitchbreite:
- Stichlänge: 0-1
- Zickzackstichplatte
- Universal-Nähfuß

EINSTELLUNG DER STICHLÄNGE

- Stichlängenwählscheibe auf 1 drehen.
- Maschine langsam laufen lassen und die Stichlängenwählscheibe im Uhrzeigersinn drehen, bis die Stiche eng aneinanderliegen und eine glatte Fläche bilden.

EINTELLUNG DER OBERFADENSPANNUNG

Für Raupennähte ist eine lockerere Fadenspannung als für Geradstich oder offene Zickzacknähte erforderlich. Je breiter die Raupennaht, desto lockerer muß die Spannung sein. Beobachten Sie die Naht in Ihrer Probearbeit. Wenn sich der Stoff kräuselt (Abb. **A**), verringern Sie die Spannung, indem Sie die Spannungswählscheibe auf eine niedrigere Zahl drehen. Eine richtige Raupennaht ist in Abb. **B** dargestellt.

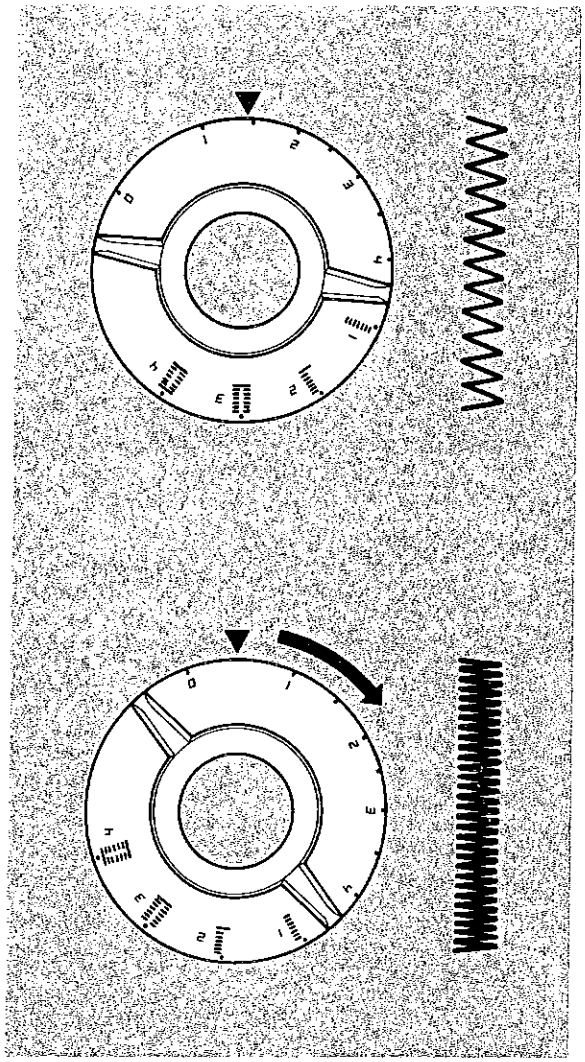

Satin stitching

When you wish to produce a satin stitch make a test sample first so you can adjust stitch length and thread tension properly. Soft fabric may require a backing to ensure a firm stitch. Crisp organdy, lawn or a fusible interfacing are suitable for this purpose.

Accessory and Selector Settings

- Pattern Selector:
- Needle Position:
- Stitch Width:
- Stitch Length: 0 to 1
- General Purpose Needle Plate
- Special Purpose Foot

ADJUSTING STITCH LENGTH

- Turn length selector dial to **1**.
- Run the machine at a slow speed and gradually turn stitch length dial toward right until stitches are closely spaced and form a smooth surface.

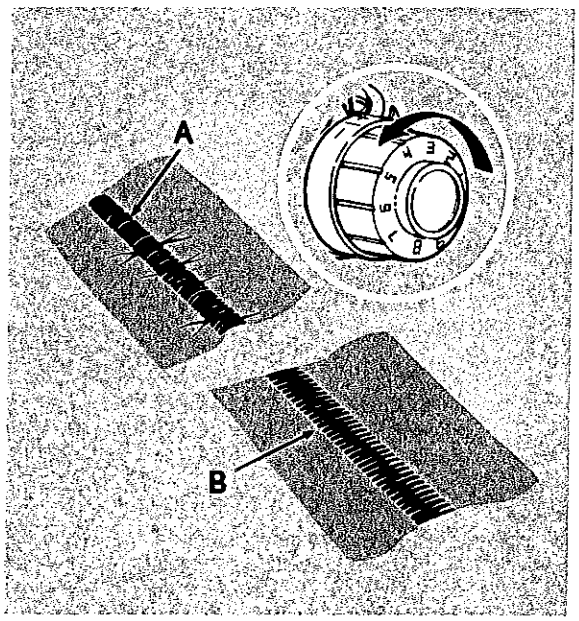

ADJUSTING NEEDLE THREAD TENSION

Satin stitching requires less tension than straight stitching or open zig-zag stitching. Furthermore, the wider the stitch, the lighter the tension on the thread must be. Notice the stitching on your sample. If the fabric is puckered (illustration **A**), lower the needle thread tension by turning the tension dial to a lower number. A correct satin stitching is shown in illustration **B**.

Applicazioni con punto diritto

RAMMENDO

Con cerchietto per ricamo

- Posizione ago:
- Ampiezza punto:
- Lunghezza punto: 0
- Molletta solleva placca ago (con Modello . .74)
- Copri trasportatore a scatto (con Modello . .84)
- Nessun piedino di pressione
- Barra di pressione abbassata

- Inserire la molletta solleva placca ago come spiegato a pag. 10 (copri trasportatore a scatto con Modello . .84).
- Rifilare i bordi dell'area da rammendare e sistemare questa parte al centro del cerchietto per ricamo disegnato apposta per poter essere usato con la macchina per cucire.
- Sistemare il cerchietto sotto l'ago e *abbassare la barra di pressione per ristabilire la tensione del filo.* Tenere lento il filo dell'ago con la mano sinistra, ruotare il volantino per portare il filo della bobina sopra il tessuto. Tenere entrambi i capi del filo ed abbassare l'ago nel tessuto. Tagliare i capi del filo vicino al tessuto.
- Eseguire sul contorno dell'area da rammendare una fila di punti quale rinforzo.
- Cucire l'apertura muovendo il cerchietto sotto l'ago in modo che formi un angolo da sinistra verso destra. Tenere le linee dei punti molto vicine e di uguale lunghezza. Quando si è coperta tutta l'apertura, ripassare con delle linee trasversali.

Questo metodo di controllo del movimento del tessuto tramite un cerchietto può essere adottato per eseguire lavori di ricamo o monogrammi.

Anwendungen mit gerade Naht

STOPFEN

Mit Stickrahmen

- Stichlage:
- Stichbreite:
- Stichlänge 0
- Stichplattensteg (mit . .74)
- Einrastbare Transporteurabdeckplatte (mit . .84)
- Kein Nähfuß
- Stoffdrückerstange senken

- Den Stichplattensteg einsetzen wie auf Seite 10 gezeigt (Einrastbare Trasporteurabdeckplatte mit . .84 Modell).
- Verschlissene Kanten abschneiden und die Stopfplatte in die Mitte des für maschinellen Gebrauch vorgesehenen Stickrahmens einspannen.
- Den Stickrahmen unter die Nadel bringen und die Stoffdrückerstange herablassen. Oberfaden mit der linken Hand festhalten, Handrad auf sich zu drehen und Unterfaden nach oben durch das Nähgut ziehen. Beide Fadenenden festhalten und wenige Stiche nähen. Überhängende Fäden abschneiden.
- Zur Verstärkung rings um die Stopfstelle mit Geradstich nähen.
- Dann vor- und rückwärts über die Stopfstelle nähen, indem man den Rahmen von vorne links nach hinten rechts hin und her bewegt. Die Stichreihen müssen eng aneinanderliegen und von gleichmäßiger Länge sein. Wenn die Stopfstelle ausgefüllt ist, quer darüber hinwegnähen.

Diese Methode zur Kontrolle der Bewegung des Stopfens mittels eines Stickrahmens kann für Stick- und Monogrammarbeiten verwendet werden.